TTK 800

DE *Bedienungsanleitung – Bautrockner TTK 800 ..... A - 1*

EN *Operating Manual – Construction dryer TTK 800 ..... B - 1*

FR *Manuel d'utilisation – Déshumidificateur de chantier TTK 800 ..... C - 1*

IT *Istruzioni per l'uso – Essiccatore edile TTK 800 ..... D - 1*

NL *Bedieningshandleiding – Bouwdroger TTK 800 ..... E - 1*

TR *Kullanma kılavuzu – Yapı kurutucusu TTK 800 ..... F - 1*

TRT-BA-TTK 800-TC-001-INT

TROTEC® GmbH & Co. KG • Grebbener Straße 7 • D-52525 Heinsberg
Tel.: +49 2452 962-400 • Fax: +49 2452 962-200
www.trotec.com • E-Mail: info@trotec.com

Inhaltsverzeichnis

Hinweise zur Bedienungsanleitung ..... A - 01
Informationen über das Gerät ..... A - 02
Sicherheit ..... A - 06
Transport ..... A - 07
Bedienung ..... A - 08
Fehler und Störungen ..... A - 11
Wartung ..... A - 12
Entsorgung ..... A - 17
Konformitätserklärung ..... A - 17

Hinweise zur Bedienungsanleitung

Symbole

Gefahr durch elektrischen Strom!
Weist auf Gefahren durch elektrischen Strom hin, die zu Verletzungen bis hin zum Tod führen können.

Gefahr!
Weist auf eine Gefahr hin, die zu Personenschäden führen kann.

Vorsicht!
Weist auf eine Gefahr hin, die zu Sachschäden führen kann.

Rechtlicher Hinweis

Diese Veröffentlichung ersetzt alle vorhergehenden. Kein Teil dieser Veröffentlichung darf in irgendeiner Form ohne unsere schriftliche Genehmigung reproduziert oder unter Verwendung elektronischer Systeme verarbeitet, vervielfältigt oder verbreitet werden. Technische Änderungen vorbehalten. Alle Rechte vorbehalten. Warennamen werden ohne Gewährleistung der freien Verwendbarkeit und im Wesentlichen der Schreibweise der Hersteller folgend benutzt. Die verwendeten Warennamen sind eingetragene und sollten als solche betrachtet werden. Lieferumfang kann von den Produktabbildungen abweichen. Das vorliegende Dokument wurde mit der gebotenen Sorgfalt erarbeitet. Wir übernehmen keinerlei Haftung für Fehler oder Auslassungen.
© TROTEC®

Gewährleistung

Die Gewährleistung beträgt 12 Monate. Schäden infolge von Fehlbedienung durch nicht eingewiesenes Personal oder Inbetriebnahme durch nicht autorisierte Personen sind von der Gewährleistung ausgeschlossen.
Das Gerät entspricht den grundlegenden Sicherheits- und Gesundheitsanforderungen der einschlägigen EU-Bestimmungen und wurde werkseitig mehrfach auf einwandfreie Funktion geprüft. Sollten dennoch Funktionsstörungen auftreten, die nicht mithilfe der Auflistungen gemäß Kapitel „Fehler und Störungen“ zu beheben sind, wenden Sie sich bitte an Ihren Händler oder Vertragspartner. Bei Inanspruchnahme der Gewährleistung ist die Gerätenummer anzugeben (siehe Typenschild). Die Warenrechnung gilt als Garantieurkunde. Bei Nichteinhaltung der Herstellervorgaben, der gesetzlichen Anforderungen oder nach eigenmächtigen Änderungen an den Geräten ist der Hersteller für die daraus resultierenden Schäden nicht haftbar. Eingriffe in das Gerät oder nicht autorisiertes Ersetzen von Einzelteilen kann die elektrische Sicherheit dieses Produktes erheblich beeinträchtigen und führt zum Verlust der Gewährleistung. Jegliche Haftung für Sach- oder Personenschäden, die darauf zurückzuführen sind, dass das Gerät entgegen den Hinweisen in dieser Bedienungsanleitung eingesetzt und genutzt wird, ist ausgeschlossen. Technische Design- und Ausführungsänderungen infolge ständiger Weiterentwicklung und Produktverbesserungen bleiben ohne vorherige Ankündigung jederzeit vorbehalten.
Für Schäden, die aus nicht bestimmungsgemäßer Verwendung resultieren, wird keine Haftung übernommen. Gewährleistungsansprüche erlöschen ebenfalls.

Die aktuelle Version der Bedienungsanleitung finden Sie unter: www.trotec.de.

Informationen über das Gerät

Gerätebeschreibung

Mithilfe des Kondensationsprinzips sorgt das Gerät für eine automatische Luftentfeuchtung von Räumen. Hierzu kann das Gerät im Dauerbetrieb verwendet werden.
Der Ventilator saugt die feuchte Raumluft am Lufteinlass (2) über den Luftfilter (3), den Verdampfer und dem dahinterliegenden Kondensator an. Am kalten Verdampfer wird die Raumluft bis unter den Taupunkt abgekühlt. Der in der Luft enthaltene Wasserdampf schlägt sich als Kondensat bzw. Reif auf den Verdampferlamellen nieder. Am Kondensator wird die entfeuchtete, abgekühlte Luft wieder erwärmt und über den Luftauslass (6) ausgeblasen. Die so aufbereitete, trockenere Luft wird wieder mit der Raumluft vermischt. Aufgrund der ständigen Raumluftzirkulation durch das Gerät wird die Luftfeuchtigkeit im Aufstellungsraum reduziert. Abhängig von der Lufttemperatur und der relativen Luftfeuchtigkeit tropft das kondensierte Wasser stetig oder nur während der periodischen Abtauphasen in die Kondensatwanne. Über eine druckfeste Rohrverbindung wird das Kondensat mithilfe des vormontierten Kondensatablassschlauches (5) aus dem Gerät gefördert.

Optional kann das kondensierte Wasser mithilfe einer nachrüstbaren Kondensatpumpe abgeleitet werden.

Das Gerät ist zum Transport mit einer Griff-Bügelstange (1) und Transportrollen (4) versehen. In Arbeitsposition steht das Gerät gekippt auf dem Standbügel (7).

Das Gerät ermöglicht eine Absenkung der relativen Luftfeuchtigkeit auf bis zu ca. 35 %. Aufgrund der im Betrieb entwickelten Wärmeabstrahlung kann die Zimmertemperatur um ca. 1-3 °C ansteigen.

Gerätedarstellung und Bedienelemente

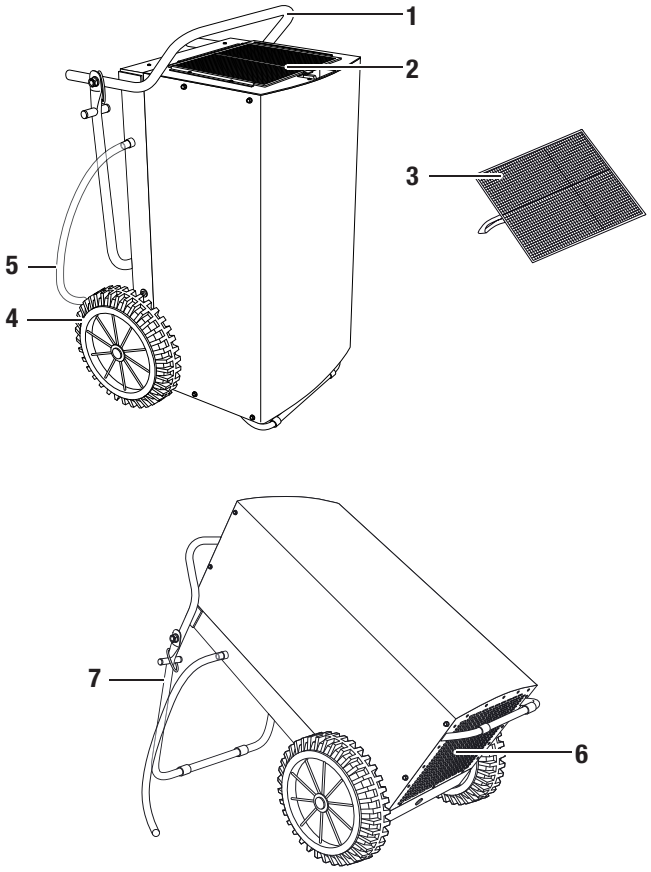

Nr.	Bedienelement
1	Griff-Bügelstange
2	Lufteinlass
3	Luftfilter
4	Transportrollen
5	Kondensatablassschlauch
6	Luftauslass
7	Standbügel

Lieferumfang (standard)

- Bautrockner TTK 800
- Luftfilter
- Kondensatablassschlauch
- Bedienungsanleitung

Optionales Zubehör

- Luftfilter
- Hygrostat
- Kondensatpumpe
- Energiekostenmessgerät

Technische Daten

Parameter	Wert
Modell	TTK 800
Entfeuchterleistung, max.	150 l / 24 h
Entfeuchterleistung (20 °C / 60 % relative Luftfeuchtigkeit)	55 l / 24 h
geeignet für Raumgrößen bis: Bautrocknung oder Wasserschadensbeseitigung Trockenhaltung	 800 m^3 1600 m^3
Betriebstemperatur	0-40 °C
Arbeitsbereich relative Luftfeuchtigkeit	35-100 %
Luftleistung, max.	940 m^3/h
Elektroanschluss	230 V / 50 Hz / 9,5 A
Leistungsaufnahme, max.	2,4 kW
Leistungsaufnahme, Durchschnitt	1,7 kW
Netzabsicherung bauseits	16 A
Kompressor	Rollkolben
Kältemittel	R407c
Kältemittelmenge	1,05 kg
Gewicht	70 kg
Maße (HxTxB)	1020 x 585 x 630 mm
Mindestabstand zu Wänden / Gegenständen	A: Oben: 50 cm B: Hinten: 50 cm C: Seite: 50 cm D: Vorne: 50 cm
Schalldruckpegel LpA (3 m; gemäß DIN 45635-01-KL3)	60 dB(A)

Leistungsaufnahme

Die Leistungsaufnahme des Gerätes ist abhängig von der aktuellen Raumtemperatur und der relativen Luftfeuchtigkeit.
Multiplizieren Sie die Betriebsstunden (siehe Betriebsstundenzähler in Kapitel „Bedienelemente“) mit einem Verbrauchswert von einem Kilowatt pro Stunde, um die ungefähre Leistungsaufnahme zu ermitteln.
Zur exakten Ermittlung des Leistungsaufnahme kann ein optional erhältliches Energiekostenmessgerät zwischen Bautrockner und Stromquelle geschaltet werden. Kontaktieren Sie hierzu Ihren TROTEC®-Kundenservice.

Diagramm Kältekreislauf

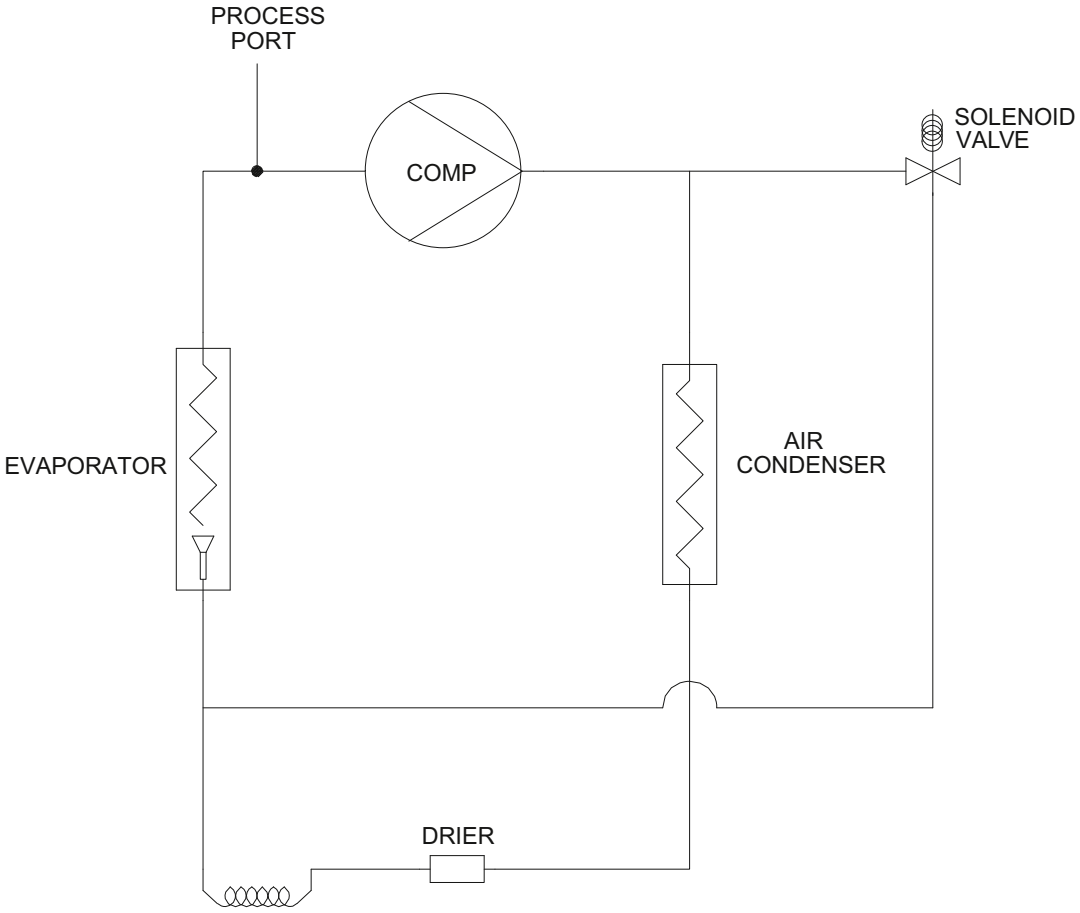

Schaltplan

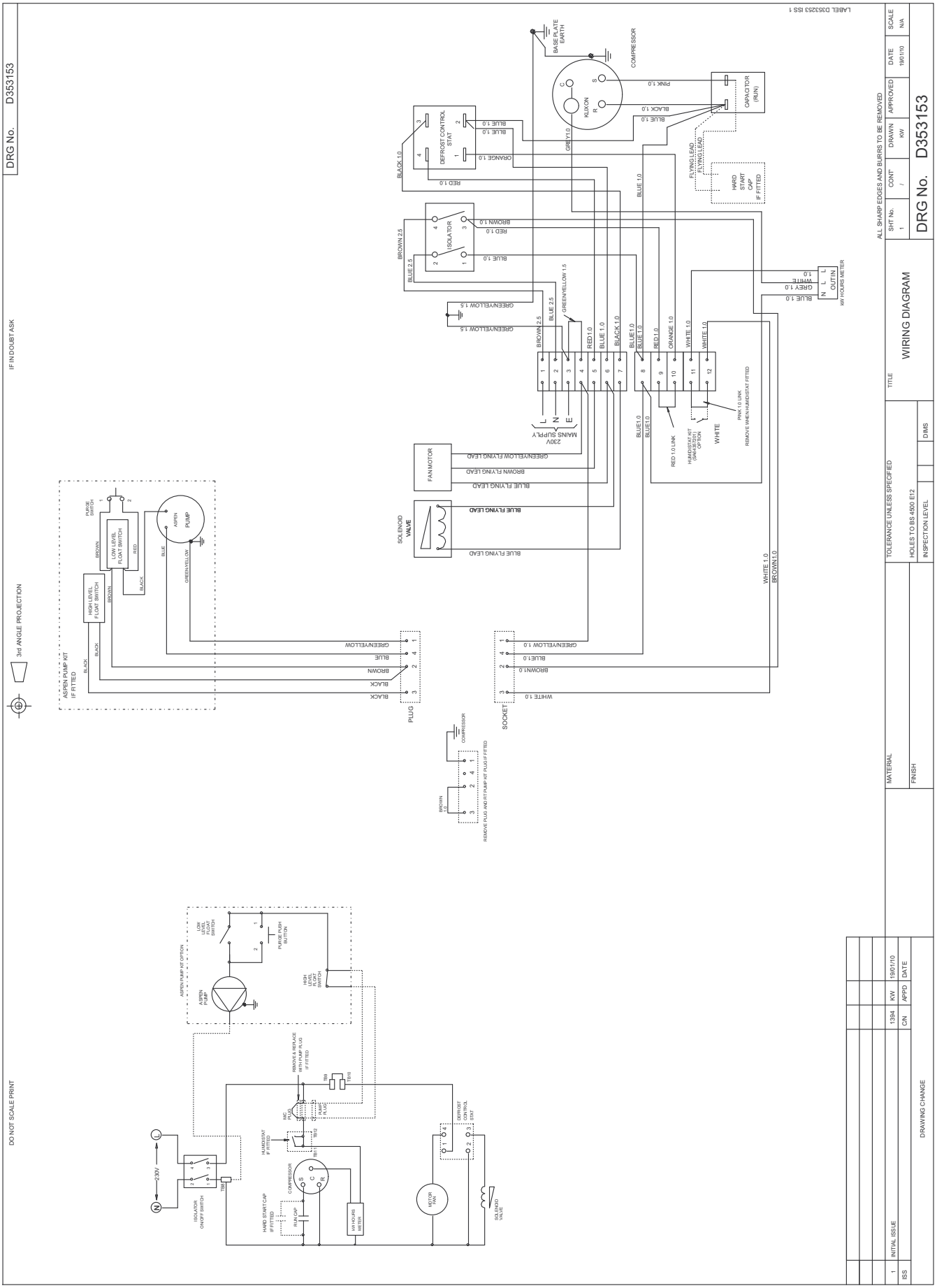
DRG No. D353153
IF IN DOUBT ASK
3rd ANGLE PROJECTION
DO NOT SCALE PRINT
LABEL D353253 ISS 1
BASE PLATE EARTH
COMPRESSOR
KLIXON
CAPACITOR (RUN)
DEFROST CONTROL STAT
ISOLATOR
FLYING LEAD
HARD START CAP IF FITTED
OUTIN
kW HOURS METER
230V MAINS SUPPLY
FAN MOTOR
SOLENOID VALVE
HUMIDISTAT KIT (S4643D201) OPTION
WHITE
PINK 1.0 LINK
REMOVE WHEN HUMIDISTAT FITTED
ASPEN PUMP KIT IF FITTED
PURGE SWITCH
LOW LEVEL FLOAT SWITCH
HIGH LEVEL FLOAT SWITCH
ASPEN PUMP
PLUG
SOCKET
REMOVE PLUG AND FIT PUMP KIT PLUG IF FITTED
ASPEN PUMP KIT OPTION
LOW LEVEL FLOAT SWITCH
PURGE PUSH BUTTON
HIGH LEVEL FLOAT SWITCH
REMOVE & REPLACE WITH PUMP PLUG IF FITTED
MC PLUG
PUMP PLUG
HUMIDISTAT IF FITTED
COMPRESSOR
HARD START CAP IF FITTED
RUN CAP
kW HOURS METER
MOTOR FAN
DEFROST CONTROL STAT
SOLENOID VALVE
230V
ISOLATOR ON/OFF SWITCH
ALL SHARP EDGES AND BURRS TO BE REMOVED
SHT No. 1
CONT /
DRAWN KW
APPROVED
DATE 19/01/10
SCALE N/A
DRG No. D353153
TITLE
WIRING DIAGRAM
TOLERANCE UNLESS SPECIFIED
HOLES TO BS 4500 E12
INSPECTION LEVEL
DIMS
MATERIAL
FINISH
1 INITIAL ISSUE 1394 KW 19/01/10
ISS C/N APPD DATE
DRAWING CHANGE

Sicherheit

Lesen Sie diese Anleitung vor Inbetriebnahme / Verwendung des Gerätes sorgfältig und bewahren Sie sie immer in unmittelbarer Nähe des Aufstellortes bzw. am Gerät auf!

- Betreiben Sie das Gerät nicht in explosionsgefährdeten Räumen.
- Betreiben Sie das Gerät nicht bei öl-, schwefel-, chlor-, säure- oder salzhaltiger Atmosphäre.
- Betreiben Sie das Gerät nicht in mit Aceton, unverdünnten Säuren oder Lösungsmitteln beaufschlagten Räumen.
- Stellen Sie das Gerät aufrecht und standsicher auf.
- Setzen Sie das Gerät während des Betriebs keinem direkten Wasserstrahl aus.
- Stellen Sie sicher, dass Lufteinlass und Luftauslass frei sind.
- Stellen Sie sicher, dass die Ansaugseite stets frei von Schmutz und losen Gegenständen ist.
- Stecken Sie niemals Gegenstände oder Gliedmaße in das Gerät.
- Während des Betriebs decken Sie das Gerät nicht ab und transportieren Sie es nicht.
- Setzen Sie sich nicht auf das Gerät.
- Stellen Sie sicher, dass alle sich außerhalb des Gerätes befindlichen Elektrokabel vor Beschädigungen (z. B. durch Tiere) geschützt sind.
- Wählen Sie Verlängerungen des Anschlusskabels unter Berücksichtigung der Geräteanschlussleistung, der Kabellänge und des Verwendungszwecks aus. Vermeiden Sie elektrische Überlast.
- Transportieren Sie das Gerät ausschließlich aufrecht und mit entleerter Kondensatpumpe und Kondensatwanne.
- Entsorgen Sie das angesammelte Kondensat. Trinken Sie es nicht. Es besteht Infektionsgefahr!

Bestimmungsgemäße Verwendung

Verwenden Sie das Gerät TTK 800 ausschließlich als mobilen Industrietrockner zum Trocknen und Entfeuchten der Raumluft, unter Einhaltung der technischen Daten.

Zur bestimmungsgemäßen Verwendung gehören:

- das Trocknen und Entfeuchten von:
  - Produktionsanlagen, unterirdischen Räumen
  - Lagern, Archiven, Laboren
  - Räumen und Flächen nach Wasserschäden durch Rohrbruch oder Überschwemmungen
- die ständige Trockenhaltung von:
  - Instrumenten, Geräten, Akten
  - elektrischen Schaltzentralen, Kesselanlagen, Turbinen und Rohrsystemen in Kraftwerken
  - feuchtempfindlichen Ladungen etc.

Bestimmungswidrige Verwendung

Stellen Sie das Gerät nicht auf überschwemmten Untergrund auf. Verwenden Sie das Gerät nicht im Freien. Legen Sie keine Gegenstände, wie z. B. nasse Kleidungsstücke, zum Trocknen auf das Gerät. Eigenmächtige, nicht von TROTEC® vorgesehene bauliche Veränderungen, An- oder Umbauten am Gerät sind verboten.

Personalqualifikation

Personen die dieses Gerät verwenden, müssen:

- sich der Gefahren bewusst sein, die beim Arbeiten mit Elektrogeräten in feuchter Umgebung entstehen.
- Maßnahmen zum Schutz vor direkter Berührung der stromführenden Teile treffen.
- die Bedienungsanleitung, insbesondere das Kapitel „Sicherheit“, gelesen und verstanden haben.

Wartungstätigkeiten an der Elektrik bzw. an der Klimatechnik dürfen nur von Fachbetrieben für Kälte- und Klimatechnik oder von TROTEC® durchgeführt werden.

Restgefahren

Gefahr durch elektrischen Strom!

Arbeiten an elektrischen Bauteilen dürfen nur von einem autorisierten Fachbetrieb durchgeführt werden!

Gefahr durch elektrischen Strom!

Entfernen Sie vor allen Arbeiten am Gerät den Netzstecker aus der Netzsteckdose!

Vorsicht!

Um Beschädigungen am Gerät zu vermeiden, betreiben Sie das Gerät niemals ohne eingesetzten Luftfilter!

Gefahr!

Von diesem Gerät können Gefahren ausgehen, wenn es von nicht eingewiesenen Personen unsachgemäß oder nicht bestimmungsgemäß eingesetzt wird! Beachten Sie die Personalqualifikationen!

Gefahr!

Ein umkippendes Gerät kann Sie verletzen! Neigen Sie das Gerät nur leicht und verfahren Sie es vorsichtig. Ziehen Sie ggf. eine weitere Person hinzu. Bei größeren Strecken transportieren Sie das Gerät mit einem Gabelstapler oder Hubwagen. Halten Sie sich nicht unter dem angehobenen Gerät auf.

Verhalten im Notfall

1. Trennen Sie im Notfall das Gerät vom Strom.
2. Schließen Sie ein defektes Gerät nicht wieder an den Netzanschluss an.

Transport

Das Gerät ist zum leichteren Transport mit Transportrollen und einer Griff-Bügelstange versehen. Für den Transport des Gerätes ziehen Sie ggf. eine weitere Person hinzu. Verwenden Sie zum Anheben einen Gabelstapler oder Hubwagen.
Beachten Sie folgende Hinweise **vor** jedem Transport:

1. Schalten Sie das Gerät am Netzschalter aus (siehe Kapitel „Bedienelemente“).
2. Ziehen Sie den Netzstecker aus der Steckdose. Benutzen Sie das Netzkabel nicht als Zugschnur!
3. Entleeren Sie den Kondensatablassschlauch oder die Kondensatpumpe (optional). Achten Sie auf nachtropfendes Kondensat.
4. Falls das Gerät in Arbeitsposition steht, nehmen Sie die Griff-Bügelstange in beide Hände und stellen Sie das Gerät vorsichtig auf.
5. Stellen Sie sicher, dass der Standbügel eingeklappt und mit den beiden Sicherungsringen gesichert ist (siehe Kapitel „Aufstellung“).
6. Nehmen Sie die Griff-Bügelstange erneut in beide Hände und kippen Sie das Gerät leicht an.
7. Verfahren Sie das Gerät mithilfe der Transportrollen.

Beachten Sie folgende Hinweise **nach** jedem Transport:

1. Stellen Sie das Gerät nach dem Transport zunächst aufrecht auf.
2. Bringen Sie das Gerät in seine Arbeitsposition (siehe Kapitel „Aufstellung“).
3. Stellen Sie sicher, dass die gummierte Auflagefläche des Standbügels plan auf dem Boden steht. Die gummierte Auflagefläche des Standbügels sichert das Gerät gegen Wegrollen.

Lagerung

Bei Nichtbenutzung lagern Sie das Gerät wie folgt:

- trocken,
- unter Dach,
- in aufrechter Position an einem vor Staub und direkter Sonneneinstrahlung geschützten Platz,
- ggf. mit einer Kunststoffhülle vor eindringendem Staub geschützt.
- Die Lagertemperatur entspricht dem in Kapitel „Technische Daten“ angegebenen Bereich für die Betriebstemperatur.

Bedienung

- Das Gerät arbeitet nach dem Einschalten vollautomatisch.
- Vermeiden Sie offene Türen und Fenster.

Aufstellung

Beachten Sie bei der Aufstellung des Gerätes die Mindestabstände zu Wänden und Gegenständen gemäß Kapitel „Technische Daten“.

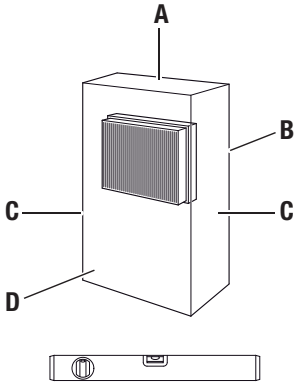

- Stellen Sie das Gerät standsicher auf. Betreiben Sie das Gerät nur in seiner Arbeitsposition.

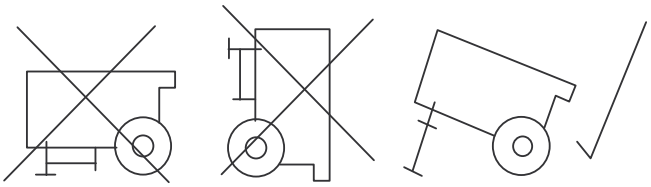

- Halten Sie bei der Aufstellung des Gerätes ausreichend Abstand zu Wärmequellen ein.
- Stellen Sie das Gerät möglichst in der Raummitte auf. Achten Sie bei der Aufstellung mehrerer Geräte darauf, dass die Raumaufteilung zwischen den Geräten gleich groß ist.
- Bei der Aufstellung des Gerätes insbesondere in nassen Bereichen, sichern Sie das Gerät bauseits über eine den Vorschriften entsprechende Fehlerstrom-Schutzeinrichtung (RCD = Residual Current protective Device) ab.
- Stellen Sie sicher, dass Kabelverlängerungen vollständig aus- bzw. abgerollt sind.
- Stellen Sie sicher, dass Spannung und Stromstärke der Energieversorgung den Angaben auf dem Typenschild des Gerätes entsprechen.
- Stellen Sie bei Verwendung eines Generators sicher, dass der Generator mindestens eine Leistung von 4 kW liefert (Der Anlaufstrom des Gerätes kann den Nennstromwert um das Vier- bis Fünffache übersteigen. Beachten Sie diesen Hinweis auch bei der Verwendung mehrerer Geräte an einem Generator).

Stellen Sie das Gerät wie folgt auf:

A.

B.

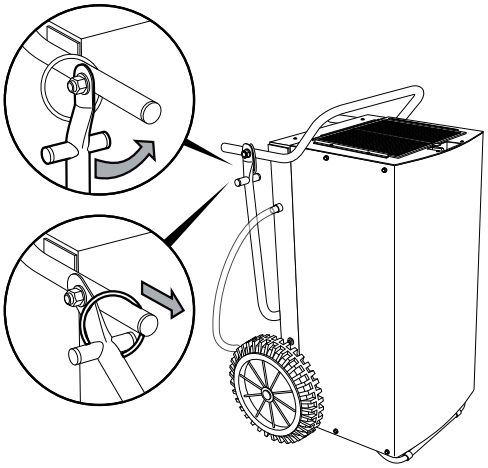

C.

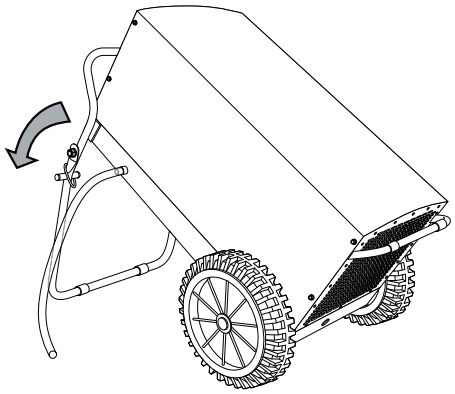

Hinweise zur Entfeuchtungsleistung

Die Entfeuchtungsleistung hängt ab von:

- der räumlichen Beschaffenheit
- der Raumtemperatur
- der relativen Luftfeuchtigkeit

Je höher die Raumtemperatur und die relative Luftfeuchtigkeit, desto größer ist die Entfeuchtungsleistung.
Für den Einsatz in Wohnräumen genügt eine relative Luftfeuchtigkeit von ca. 50-60 %. In Lagern und Archiven sollte die Luftfeuchtigkeit einen Wert von ca. 50 % nicht überschreiten.

Bedienelemente

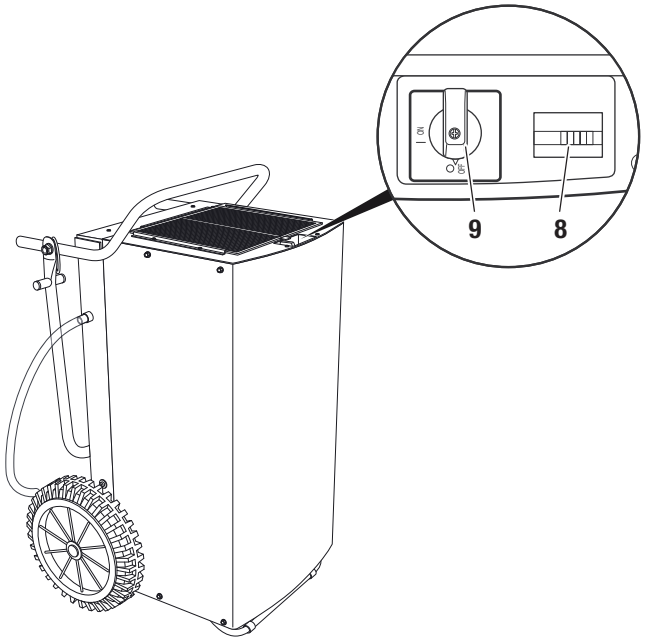

Nr.	Bedienelement
8	Betriebsstundenzähler
9	Netzschalter: „ON“: Gerät ist eingeschaltet. „OFF“: Gerät ist ausgeschaltet.

Inbetriebnahme

Luftfilter einsetzen

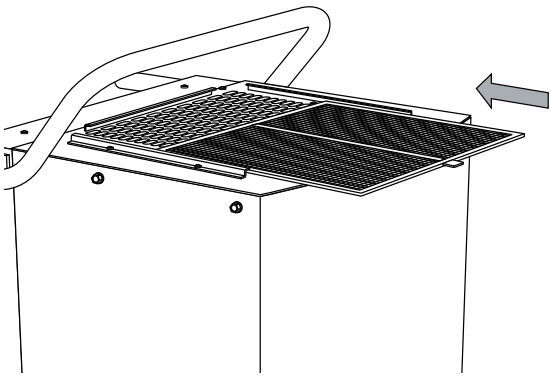

Kondensatablassschlauch verlegen

Hinweis:

Bei Auslieferung des Gerätes ist der Kondensatablassschlauch bereits montiert.

1. Stellen Sie sicher, dass der Kondensatablassschlauch ordnungsgemäß am Gerät angeschlossen und beschädigungsfrei ist.
2. Platzieren Sie das Schlauchende des Kondensatablassschlauches je nach Anwendungsfall wie folgt:
   – Stellen Sie einen ausreichend dimensionierten Behälter (mind. 90 Liter) neben das Gerät und legen Sie das Schlauchende hinein. Überprüfen Sie regelmäßig den Füllstand des Behälters.

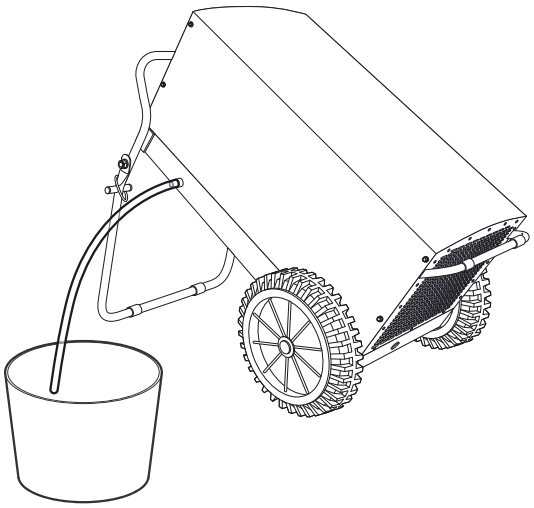

– Platzieren Sie das Schlauchende des Kondensatablassschlauches oberhalb eines Wasserabflusses. Für größere Distanzen kann auch ein längerer Schlauch des gleichen Typs verwendet werden.

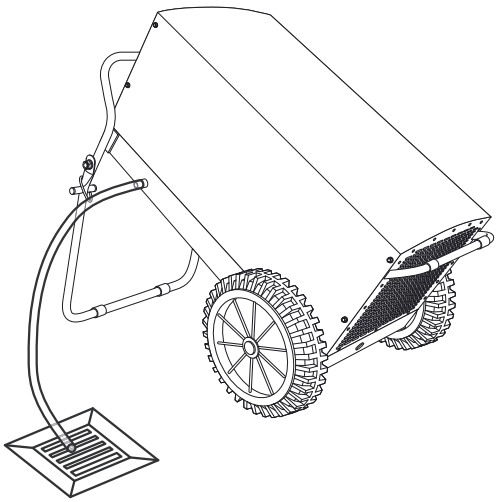

– Das Gerät kann optional mit einer Kondensatpumpe betrieben werden. Kontaktieren Sie hierzu Ihren TROTEC®-Kundenservice.

3. Stellen Sie sicher, dass der Kondensatablassschlauch ein permanentes Gefälle aufweist.

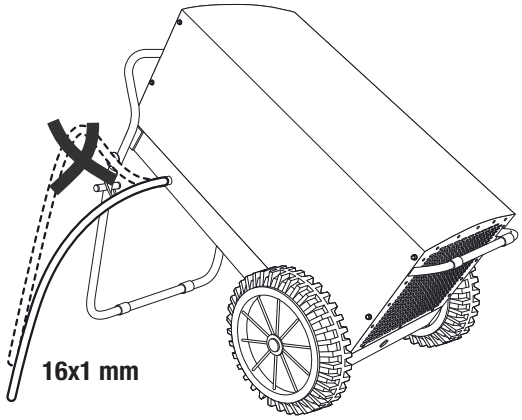

Gerät einschalten

1. Vergewissern Sie sich, dass der Kondensatablassschlauch (5) richtig angeschlossen und ordnungsgemäß verlegt ist. Vermeiden Sie Stolperstellen.
2. Stellen Sie sicher, dass der Kondensatablassschlauch (5) nicht geknickt oder verklemmt ist und dass keine Gegenstände auf dem Kondensatablassschlauch (5) stehen.
3. Stellen Sie sicher, dass das Kondensat ordnungsgemäß ablaufen kann.
4. Stecken Sie den Netzstecker in eine ordnungsgemäß abgesicherte Netzsteckdose. Vermeiden Sie Stolperstellen.
5. Entleeren Sie ggf. vorhandenes Kondensat aus dem Gerät, indem Sie die Taste zur Restwasserentleerung der Kondensatpumpe (optional) betätigen.
6. Stellen Sie sicher, dass das Gerät standsicher in seiner Arbeitsposition steht.
7. Schalten Sie das Gerät am Netzschalter (9) ein.

Betriebsart „Permanentbetrieb“

Im Permanentbetrieb entfeuchtet das Gerät die Luft kontinuierlich und unabhängig vom Feuchtegehalt.

Betriebsart „Hygrostatbetrieb“ (optional)

Das Gerät kann optional mit einem Hygrostat betrieben werden.
Das Hygrostat schaltet das Gerät je nach Luftfeuchtewert ein oder aus.
Wenn Sie das Gerät mit einem optionalen Hygrostat betreiben, stellen Sie die gewünschte Luftfeuchtigkeit am Hygrostat ein (siehe Betriebsanleitung des optionalen Hygrostats).

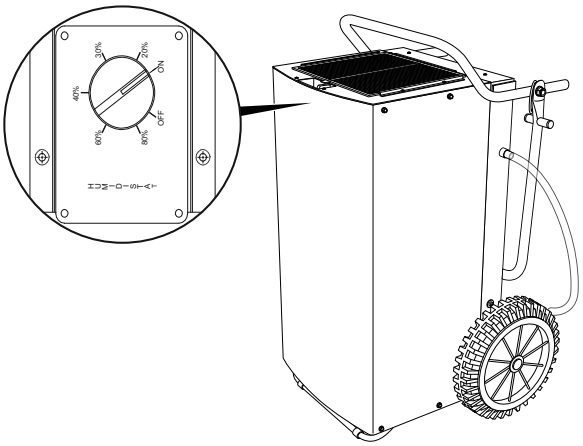

Automatische Enteisung

Abhängig von der Lufttemperatur und der relativen Luftfeuchtigkeit können die Verdampferlamellen vereisen. Die im Gerät eingebaute Heißgas-Abtauautomatik schaltet sich bei Bedarf automatisch ein. Während des Abtauens wird der Entfeuchtungsbetrieb kurzzeitig unterbrochen.

Außerbetriebnahme

1. Schalten Sie das Gerät am Netzschalter (9) aus.
2. Entleeren Sie ggf. vorhandenes Kondensat aus dem Gerät, indem Sie die Taste zur Restwasserentleerung der Kondensatpumpe (optional) betätigen.
3. Berühren Sie den Netzstecker nicht mit feuchten oder nassen Händen.
4. Ziehen Sie den Netzstecker aus der Netzsteckdose.
5. Entfernen Sie den Kondensatablassschlauch (5) sowie darin befindliche Restflüssigkeit.
6. Reinigen Sie das Gerät und insbesondere den Luftfilter gemäß Kapitel „Wartung“.
7. Lagern Sie das Gerät gemäß Kapitel „Lagerung“.

Fehler und Störungen

Das Gerät wurde während der Produktion mehrfach auf einwandfreie Funktion geprüft. Sollten dennoch Funktionsstörungen auftreten, so überprüfen Sie das Gerät nach folgender Auflistung.

Vorsicht!
Um Beschädigungen am Gerät und ein Auslösen der Sicherungen oder der Motorschutzschalter zu vermeiden, warten Sie bei einem Gerätestillstand mindestens 5 Minuten ab, bevor Sie das Gerät erneut einschalten.

Das Gerät läuft nicht an:

- Überprüfen Sie den Netzanschluss (230 V/1~/50 Hz).
- Überprüfen Sie den Netzstecker auf Beschädigungen.
- Überprüfen Sie, ob sich der Netzschalter (9) in Position „ON“ befindet.
- Überprüfen Sie die bauseitige Netzabsicherung.
- Falls Sie das Gerät mit einem Hygrostat (optional) betreiben, überprüfen Sie die gewünschte Luftfeuchtigkeit. Die Luftfeuchtigkeit im Aufstellraum muss oberhalb des gewählten Bereiches liegen. Reduzieren Sie die vorgewählte gewünschte Luftfeuchtigkeit.
- Lassen Sie eine elektrische Überprüfung von einem Fachbetrieb für Kälte- und Klimatechnik oder von TROTEC® durchführen.

Das Gerät läuft, aber keine Kondensatbildung:

- Überprüfen Sie den Kondensatablassschlauch auf richtigen Sitz.
- Überprüfen Sie die Kondensatpumpe (optional) auf einwandfreie Funktion bzw. auf unübliche Vibrationen und Geräusche. Entfernen Sie äußere Verschmutzungen.
- Kontrollieren Sie die Raumtemperatur. Beachten Sie den zulässigen Arbeitsbereich des Gerätes gemäß den technischen Daten.
- Stellen Sie sicher, dass die relative Luftfeuchtigkeit den technischen Daten entspricht.
- Falls Sie das Gerät mit einem Hygrostat (optional) betreiben, überprüfen Sie die gewünschte Luftfeuchtigkeit. Die Luftfeuchtigkeit im Aufstellraum muss oberhalb des gewählten Bereiches liegen. Reduzieren Sie die vorgewählte gewünschte Luftfeuchtigkeit.
- Überprüfen Sie den Luftfilter auf Verschmutzungen. Bei Bedarf reinigen bzw. wechseln Sie den Luftfilter.

Das Gerät ist laut bzw. vibriert, Kondensat läuft aus:

- Überprüfen Sie, ob das Gerät gerade und auf einer ebenen Oberfläche steht.

Das Gerät wird sehr warm, ist laut bzw. verliert an Leistung:

- Überprüfen Sie die Lufteinlässe und Luftfilter auf Verschmutzungen. Entfernen Sie äußere Verschmutzungen.
- Überprüfen Sie das Geräteinnere auf Verschmutzungen (siehe Kapitel „Wartung“). Reinigen Sie ggf. das Geräteinnere wie in Kapitel „Innenreinigung mittels Druckluft“ beschrieben.

Ihr Gerät funktioniert nach den Überprüfungen nicht einwandfrei?

Bringen Sie das Gerät zur Reparatur zu einem Fachbetrieb für Kälte- und Klimatechnik oder zu TROTEC®.

Wartung

Wartungsintervalle

Wartungs- und Pflegeintervall	vor jeder Inbetriebnahme	bei Bedarf	mindestens alle 2 Wochen	mindestens alle 4 Wochen	mindestens alle 6 Monate	mindestens jährlich
Kondensatpumpe, Kondensatwanne bzw. Bautrockner leeren		X				
Ansaug- und Ausblasöffnungen auf Verschmutzungen und Fremdkörper prüfen, ggf. reinigen	X	X		X		
Sichtprüfung des Geräteinneren auf Verschmutzungen		X		X		
Innenreinigung mittels Druckluft		X				X
Ansauggitter und Luftfilter auf Verschmutzungen und Fremdkörper prüfen, ggf. reinigen bzw. auswechseln	X		X			
Luftfilter auswechseln					X	
Auf Beschädigungen prüfen	X					
Befestigungsschrauben prüfen		X				X
Probelauf						X

Wartungs- und Pflegeprotokoll

Gerätetyp: ..... Gerätenummer: .....

Wartungs- und Pflegeintervall	1	2	3	4	5	6	7	8	9	10	11	12	13	14	15	16
Ansaug- und Ausblasöffnungen auf Verschmutzungen und Fremdkörper prüfen, ggf. reinigen																
Außenreinigung																
Sichtprüfung des Geräteinneren auf Verschmutzungen																
Innenreinigung mittels Druckluft																
Ansauggitter und Luftfilter auf Verschmutzungen und Fremdkörper prüfen, ggf. reinigen bzw. auswechseln																
Luftfilter auswechseln																
Auf Beschädigungen prüfen																
Befestigungsschrauben prüfen																
Probelauf																
Bemerkungen:																

1. Datum: Unterschrift:	2. Datum: Unterschrift:	3. Datum: Unterschrift:	4. Datum: Unterschrift:
5. Datum: Unterschrift:	6. Datum: Unterschrift:	7. Datum: Unterschrift:	8. Datum: Unterschrift:
9. Datum: Unterschrift:	10. Datum: Unterschrift:	11. Datum: Unterschrift:	12. Datum: Unterschrift:
13. Datum: Unterschrift:	14. Datum: Unterschrift:	15. Datum: Unterschrift:	16. Datum: Unterschrift:

Tätigkeiten vor Wartungsbeginn

1. Berühren Sie den Netzstecker nicht mit feuchten oder nassen Händen.
2. Ziehen Sie vor allen Arbeiten den Netzstecker!

Wartungstätigkeiten an der Elektrik bzw. an der Klimatechnik dürfen nur von Fachbetrieben für Kälte- und Klimatechnik oder von TROTEC® durchgeführt werden.

Sichtprüfung des Geräteinneren auf Verschmutzungen

1. Entfernen Sie den Luftfilter (siehe Kapitel „Reinigung der Lufteinlässe und des Luftfilters“).
2. Leuchten Sie mit einer Taschenlampe in die Öffnungen des Gerätes.
3. Prüfen Sie das Geräteinnere auf Verschmutzungen.
4. Wenn Sie Verunreinigungen erkennen, reinigen Sie das Gerät gemäß Kapitel „Reinigung der Lufteinlässe und des Luftfilters“ mit einem Hochdruckreiniger.
5. Setzen Sie den Luftfilter wieder ein.

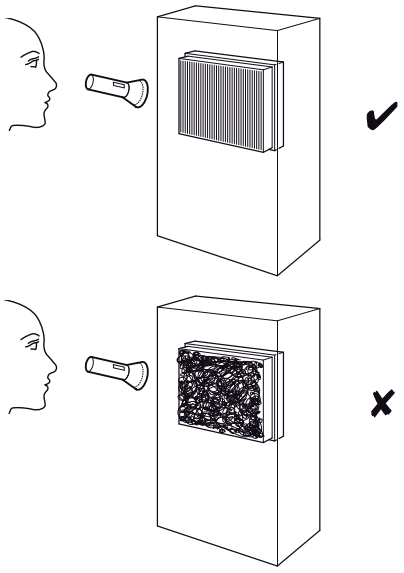

Reinigung der Lufteinlässe und des Luftfilters

A.

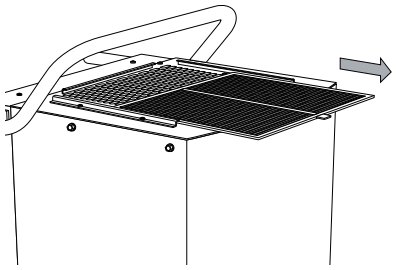

B.

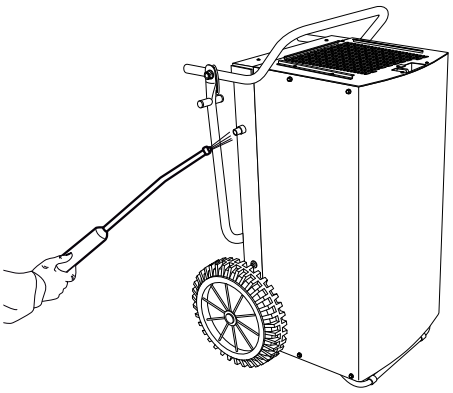

C.

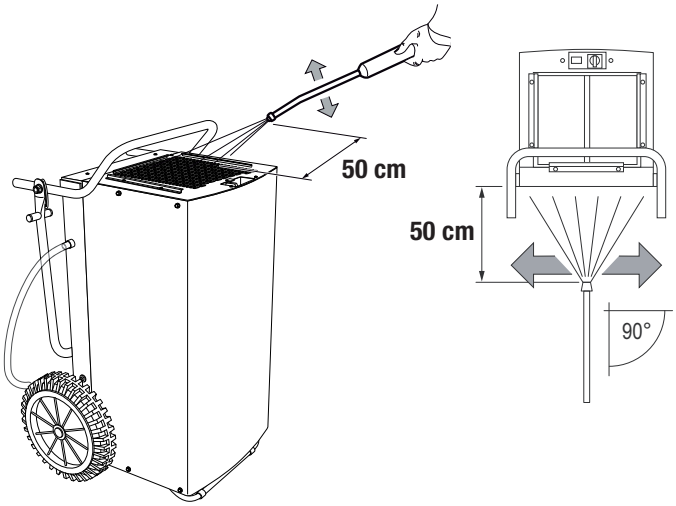

D.

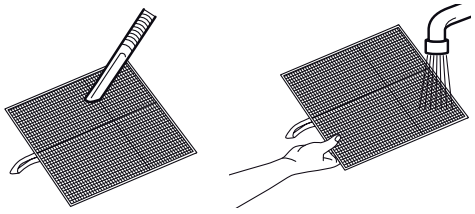

Vorsicht!

Nachdem Sie das Gerät mit einem Hochdruckreiniger gereinigt haben, prüfen Sie den zuvor entnommenen Luftfilter auf Beschädigungen. Die Ecken und Kanten des Luftfilters dürfen nicht verformt und nicht abgerundet sein.

Vergewissern Sie sich vor dem Wiedereinsetzen des Luftfilters, dass dieser unbeschädigt und trocken ist!

Beachten Sie das Kapitel „Wartungsintervalle“, um den Luftfilter rechtzeitig auszuwechseln!

Innenreinigung mittels Druckluft

A.

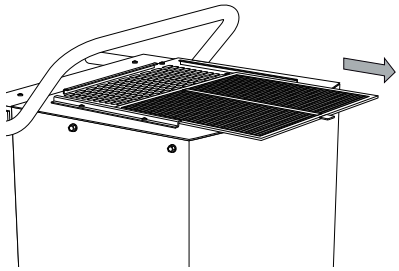

B.

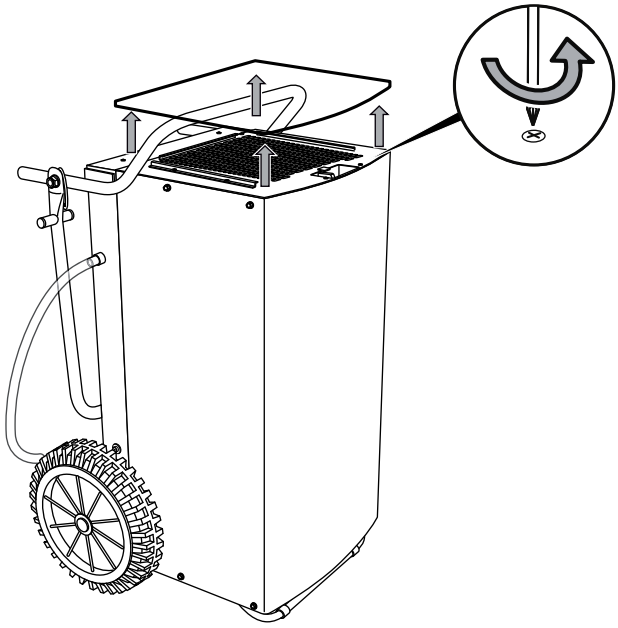

C.

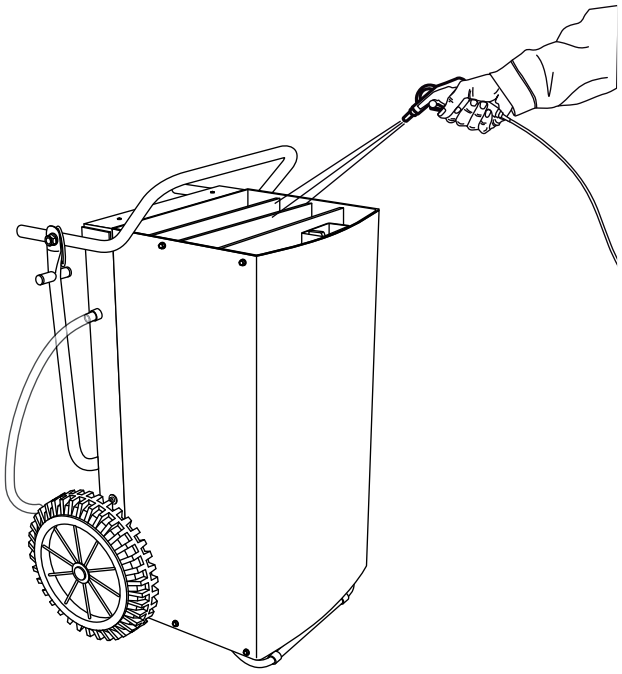

D.

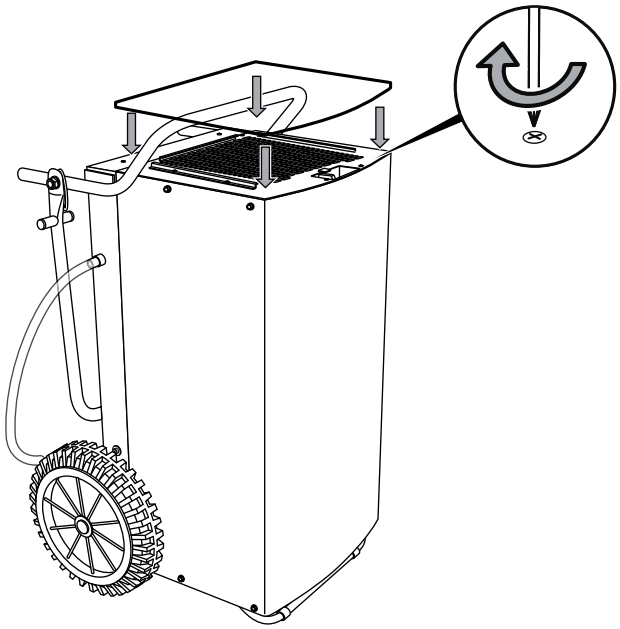

E.

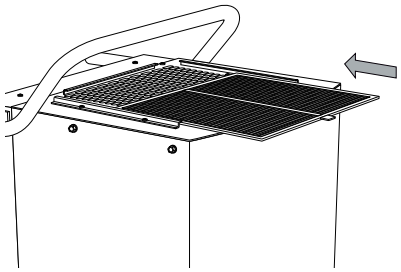

Ersatzteilübersicht und Ersatzteilliste

Hauptkomponente

Hinweis!
Die Positionsnummern der Ersatzteile unterscheiden sich von den in der Bedienungsanleitung verwendeten Positionsnummern der Bauteile.

B.

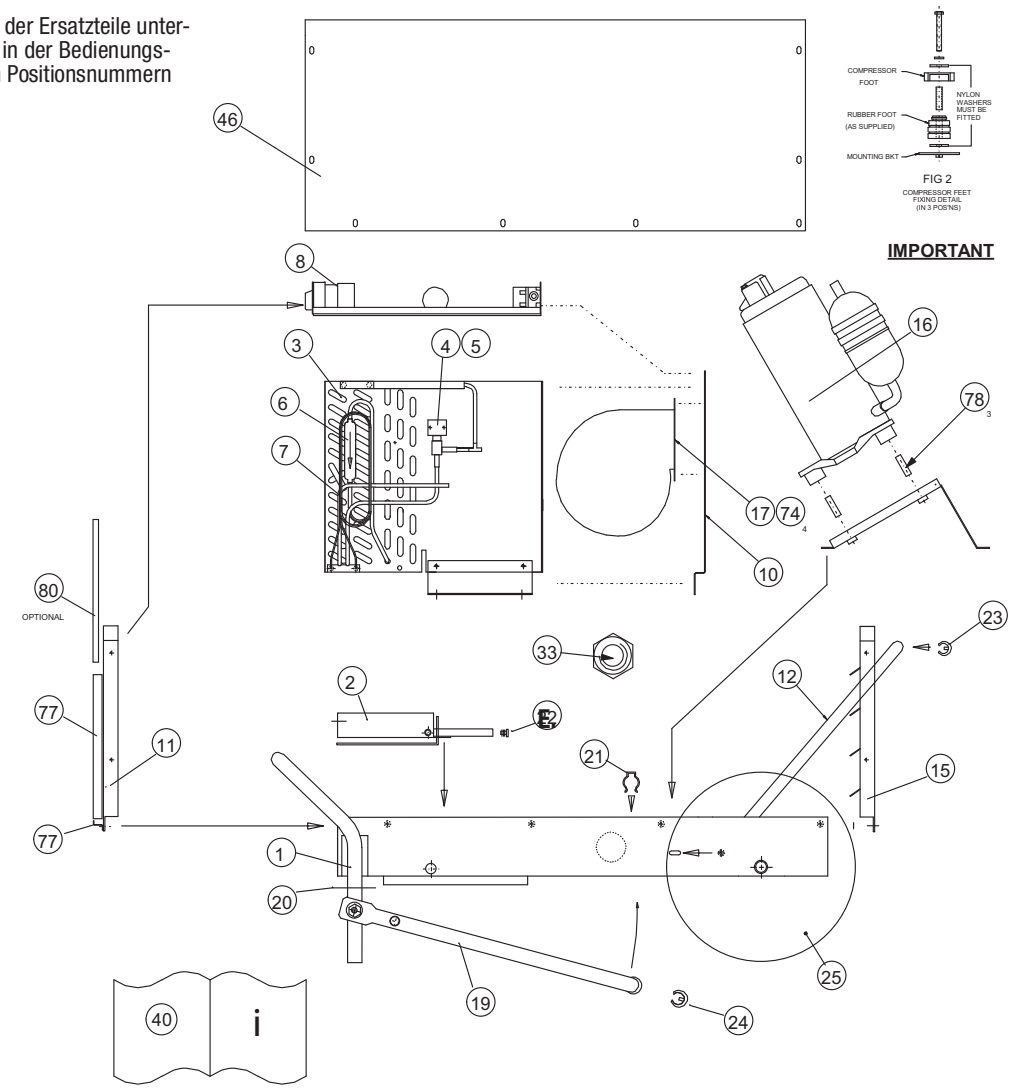

45 GAS CHARGE 1.050kg

27 MAINS LEAD EUROPE

Nr.	Artikelnummer	Ersatzteil	Nr.	Artikelnummer	Ersatzteil
1	SD512901	BTM casing assembly	22	7330000884	pipe insert bung
2	SD364402	drip tray	23	7310000202	saddle foot
3	7162000933	evaporator/condenser assembly	24	7310000201	saddle foot 25 mm tube
4	7140001337	defrost valve	25	7600001249	wheel 330 O/D 30-58-133
5	7420001338	solenoid coil	27	7333000378	plug/lead assembly
6	7220000195	drier molecular sieve 1/4 x 1/4	33	SP152150	M20 plastic gland back nut
7	P524750	capillary 0.102" OD x 0.060" ID x 55"	40	SD533252	user manual
8	SA373504	electric box assembly	45	SD182554	refrigerant R407c
10	SD521850	fan mounting panel	46	7242000173	top cover
11	7242000174	inlet grill	74	SP144250	clip U nut no. 8 screw
15	SD509601	outlet grill	77	SD512850	filter guide
16	7161000931	rotary compressor	78	SD520852	spacer 37 mm LG 10 mm O/D 8.20 mm I/D
17	7150000932	centrifugal fan			
19	SD365450	lifting leg black			
20	SD365550	locking ring BLK 51-22-103			
21	7242000169	spring clip			

Ersatzteilliste – Elektrik

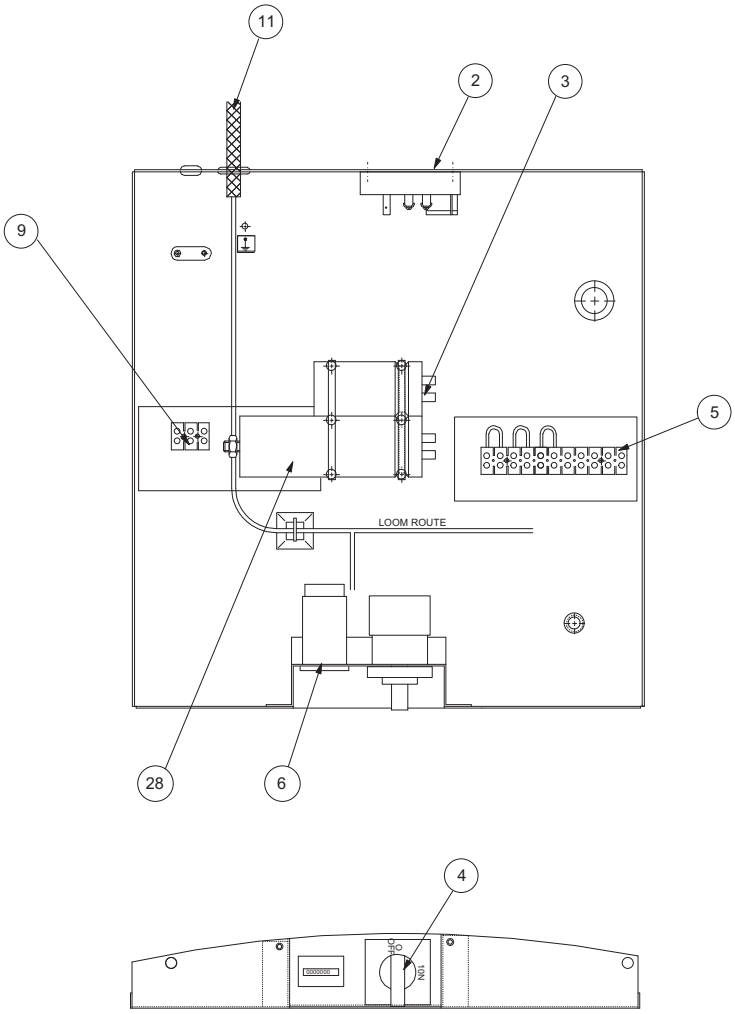

Hinweis!
Die Positionsnummern der Ersatzteile unterscheiden sich von den in der Bedienungsanleitung verwendeten Positionsnummern der Bauteile.

Nr.	Artikelnummer	Ersatzteil
2	7140000928	defrost stat
3	SD022550	capacitor 35 µF 440 V 50/60 Hz
4	7130000918	rotary switch 2 pole on/off
5	SAD98763	terminal block 11-way 10 A
6	7140000899	operating hours counter assembly
9	SA098762	terminal block 3-way 10 A
28	SD271250	capacitor 8 µF 500 V 50/60 Hz

Entsorgung

Elektronische Geräte gehören nicht in den Hausmüll, sondern müssen in der Europäischen Union – gemäß Richtlinie 2002/96/EG DES EUROPÄISCHEN PARLAMENTS UND DES RATES vom 27. Januar 2003 über Elektro- und Elektronik-Altgeräte – einer fachgerechten Entsorgung zugeführt werden. Bitte entsorgen Sie dieses Gerät am Ende seiner Verwendung entsprechend der geltenden gesetzlichen Bestimmungen.

Das Gerät wird mit einem umweltfreundlichen und ozonneutralen Kältemittel betrieben (siehe Kapitel „Technische Daten“). Entsorgen Sie das im Gerät befindliche Kältemittel/Öl-Gemisch sachgerecht entsprechend der nationalen Gesetzgebung.

Konformitätserklärung

im Sinne der EG-Richtlinie Niederspannung 2006/95/EG, Anhang III Abschnitt B und der EG-Richtlinie 2004/108/EG über die elektromagnetische Verträglichkeit.
Hiermit erklären wir, dass der Kondenstrockner TTK 800 in Übereinstimmung mit den genannten EG-Richtlinien entwickelt, konstruiert und gefertigt wurde.
Angewandte harmonisierte Normen:
IEC 60335-1:2001/A2:2006
IEC 60335-2-40:2002/A1:2005
IEC 62233:2005

Das CE-Kennzeichen finden Sie auf dem Typenschild des Geräts.

Hersteller:
Trotec GmbH & Co. KG
Grebbener Straße 7
D-52525 Heinsberg
Telefon: +49 2452 962-400
Fax: +49 2452 962-200
E-Mail: info@trotec.de

Heinsberg, den 23.11.2009

Geschäftsführer: Detlef von der Lieck

Table of contents

Notes regarding the operating manual ..... B - 01
Information about the device ..... B - 02
Safety ..... B - 06
Transport ..... B - 07
Operation ..... B - 08
Errors and faults ..... B - 11
Maintenance ..... B - 12
Disposal ..... B - 17
Declaration of conformity ..... B - 17

Notes regarding the operating manual

Symbols

Hazardous electric current!
Warns about hazards from electric current which can lead to injuries or even death.

Danger!
Warns of a hazard which can lead to personal injury.

Caution!
Warns of a hazard which can lead to damage to property.

Legal notice

This release replaces all previous releases. No part of this publication may be reproduced without written permission. The same applies for electronically processing, duplicating or spreading the publication. Subject to technical changes. All rights reserved. Trademarks are used without guarantee that they may be used freely and primarily following the spelling of the manufacturer. The product names used are registered and should be treated appropriately. The delivered product may vary from product images. This document was produced with all due care. We accept no liability whatsoever for mistakes or omissions. © TROTEC®

Warranty

The warranty is for 12 months. Damages caused by incorrect use by untrained people or commissioning by unauthorised people are excluded from the warranty.
The device complies with the fundamental health and safety requirements of the applicable EU regulations and was tested at the factory for perfect functionality multiple times. However, if faults in the functionality occur and cannot be remedied with the information in the chapter "Errors and faults", please get in touch with your dealer or distributor. When making a warranty claim, supply the device number (see nameplate). The invoice acts as warranty certificate. When manufacturer's instructions or legal regulations have not been followed, or after unauthorised changes to the device are made, the manufacturer is not responsible for the resulting damages. Changes to the device or unauthorised replacement of individual parts can drastically impact the electrical safety of this product and leads to the forfeit of the warranty. Liability does not extend to damages to people or property caused by the device being used other than as described in the instructions in this operating manual. Subject to changes to technical design and model changes as part of constant development and product improvement without prior notice.
No liability is accepted for damages resulting from improper use. In such cases, entitlements to a warranty are also forfeited.

The current version of the operating manual can be found at: www.trotec.de.

Information about the device

Description of the device

This device uses the principle of condensation to automatically dehumidify rooms. To do so, the device can be used in continuous operation.
The fan sucks damp room air through the air inlet (2), the air filter (3), the evaporator and to the condenser located behind it. The air is cooled at the cold evaporator until it is below the dew point. Water vapour contained in the room air precipitates on the evaporator fins as either condensation or frost. The dehumidified, cooled air is warmed again and blown out from the air outlet (6). The drier air which is prepared in this way mixes with the air in the room. The humidity in the room where the device is positioned is reduced as air constantly circulates through the device. Depending on the air temperature and the relative humidity, the condensed water either drops continuously or only during the defrost phase into the condensation tray. The condensation is fed through a pressure-resistant pipe connection and out of the device at a preinstalled condensation drain hose (5).

The condensed water can be diverted by retrofitting a condensation pump.

For easy transport, the device is fitted with a bar handle (1) and wheels (4). In working position, the device sits tilted on the stand bar (7).

The device can reduce the relative humidity of a room by up to approx. 35 %. Because of the heat radiation which is tied up in operation, the room temperature can rise by approx. 1 – 3 °C.

Device depiction and operating elements

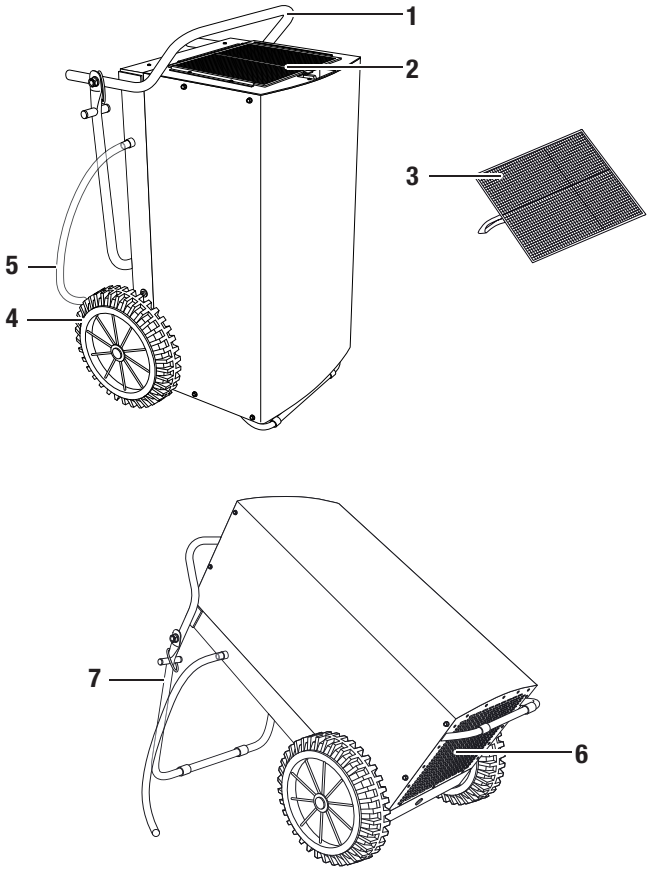

No.	Operating element
1	bar handle
2	air inlet
3	air filter
4	wheels
5	condensation drain hose
6	air outlet
7	stand bar

Scope of supply (standard)

- construction dryer TTK 800
- air filter
- condensation drain hose
- operating manual

Optional accessories

- air filter
- humidistat
- condensation pump
- energy cost gauge

Technical data

Parameters	Values
Model	TTK 800
Dehumidifying capacity, max.	150 l / 24 h
Dehumidifying capacity (20 °C / 60 % relative humidity)	55 l / 24 h
Suitable for room dimensions up to: construction drying or clearing water damages maintaining dryness	 800 m^3 1600 m^3
Operating temperature	0-40 °C
Working range for relative humidity	35-100 %
Volume of airflow, max.	940 m^3/h
Electric connection	230 V / 50 Hz / 9.5 A
Power consumption, max.	2.4 kW
Power consumption, average	1.7 kW
Fuse (home)	16 A
Compressor	Rotary
Refrigerant	R407c
Amount of refrigerant	1.05 kg
Weight	70 kg
Dimensions (HxDxW)	1020 x 585 x 630 mm
Minimum distance from walls of other objects	A: Above: 50 cm B: Behind: 50 cm C: Side: 50 cm D: Front: 50 cm
Sound pressure level LpA (3 m; complies with DIN 45635-01-KL3)	60 dB(A)

Power consumption

The device's power consumption depends on the current room temperature and relative humidity.

Multiply the operating hours (see operating hours counter in the chapter "Operating elements") by a consumption value of one kilowatt per hour to determine the approximate power consumption.

To determine the precise power consumption, a separate energy cost gauge can be set between the construction dryer and the power source. Contact TROTEC® customer service if you want this alternative version.

Cooling circuit diagram

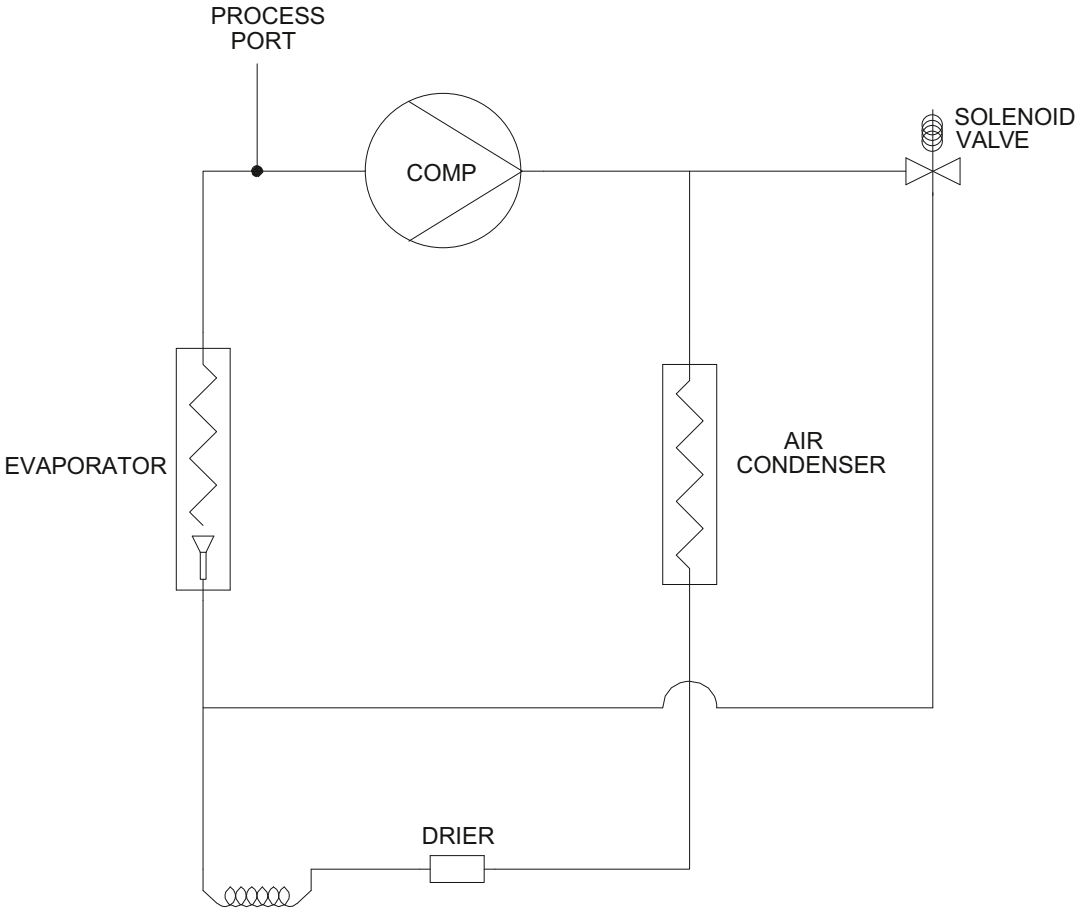

Circuit diagram

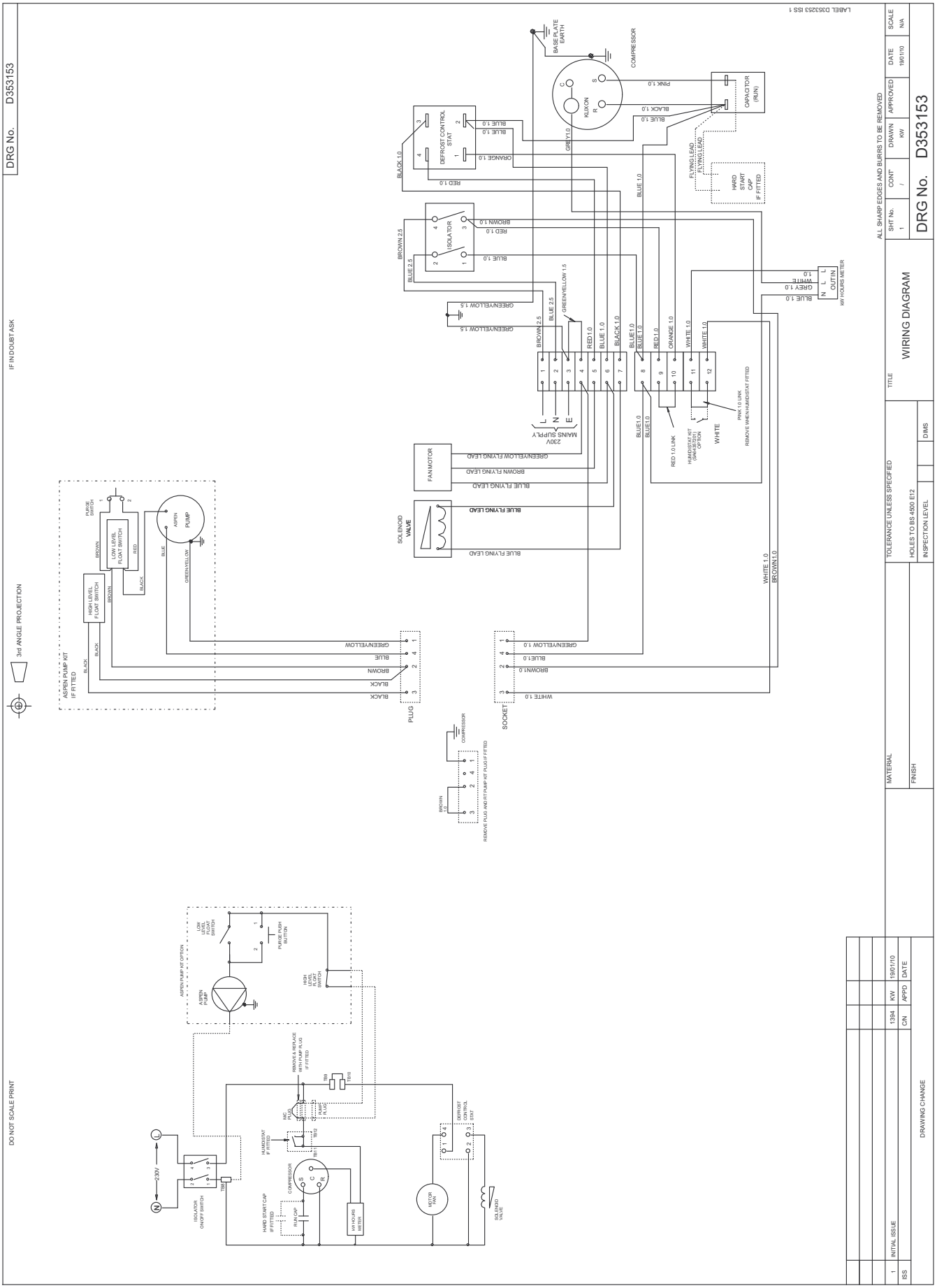

Safety

Read this manual carefully before starting or using the device. Store the manual near the device or its site of use!

- Do not use the device in potentially explosive rooms.
- Do not use the device in atmospheres containing oil, sulphur, chlorine, acid or salt.
- Do not operate the device in rooms which are pressurised with acetone, undiluted acids or solvents.
- Set the device in an upright and stable position.
- Do not expose the device to directly squirting water during operation.
- Ensure that the air inlet and outlet are not obstructed.
- Ensure that the side of the device where the air inlet is found is kept free of dirt and loose objects.
- Never insert objects or limbs into the device.
- Do not cover or transport the device during operation.
- Do not sit on the device.
- Ensure that all electric cables outside of the device are protected from damage (e.g. from animals).
- Only use extensions to the electric cable which are appropriate to the device power consumption, the length of its cable and its use. Avoid electrical overload.
- Only transport the device in an upright position with an emptied condensation pump and tray.
- Dispose of the collected condensation. Do not drink it. There is a risk of infection!

Intended use

Only use the device TTK 800 as a mobile industrial dryer for drying and dehumidifying room air, while adhering to and following the technical data.

Intended use encapsulates:

- drying and dehumidifying:
  - – production plants, underground rooms
  - – store rooms, archives, laboratories
  - – rooms and areas after water damages from burst pipes or flooding
- maintaining the dryness of:
  - – instruments, devices and files
  - – electric control devices, boiler plants, turbines and pipe systems in power plants
  - – moisture-sensitive loads etc.

Improper use

Do not place the device on flooded ground. Do not use the device outdoors. Do not lay any objects, e.g. wet clothing, on the device for drying. Any changes, modifications or alterations to the device which have not been authorised by TROTEC® are forbidden.

Personnel qualifications

People who use this device must:

- be aware of the dangers that occur when working with electric devices in damp areas.
- take measures to protect themselves from direct contact with live parts.
- have read and understood the operating manual, especially the "Safety" chapter.

Maintenance tasks at the electrical equipment or the air-conditioning technology must only be carried out by specialist companies for cooling and air-conditioning or by TROTEC®.

Residual risks

Hazardous electric current!

Work on the electrical components must only be carried out by an authorised specialist company!

Hazardous electric current!

Before any work on the device, remove the mains plug from the mains socket!

Caution!

To avoid damages to the device, never operate the device without an air filter inserted!

Danger!

Dangers can occur at the device when it is used by untrained people in an unprofessional or improper way! Observe the personnel qualifications!

Danger!

A toppling device can cause you injuries! Only slightly tilt the device and move it carefully. If necessary, ask another person to help. For longer distances, transport the device with a fork lift or elevating truck. Never stand below the device when suspended in the air.

Behaviour in the event of an emergency

1. Disconnect the device from the mains power in an emergency.
2. Do not reconnect a defective device to the mains power.

Transport

To make the device easier to transport, it is fitted with wheels and a bar handle. If necessary, transport the device with the help of another person. To lift the device, use a fork lift or an elevating truck.

Before transporting the device, proceed as follows:

1. Switch off the device at the mains switch (see chapter "Operating elements").
2. Remove the mains plug from the mains socket. Do not use the power cable to drag the device!
3. Empty the condensation drain hose or the condensation pump (optional). Check for dripping condensation.
4. If the device is standing in working position, hold the bar handle with two hands and carefully lift the device into an upright position.
5. Ensure that the stand bar is folded inwards and secured with both safety rings (see chapter "Positioning").
6. Hold the bar handle in both hands again and tilt the device lightly.
7. Transport the device on its wheels.

After transporting the device, proceed as follows:

1. Firstly, set the device in an upright position after transport.
2. Move the device to its working position (see chapter "Positioning").
3. Ensure that the rubber supporting surface of the stand bar lies flat on the floor. The rubber supporting surface of the stand bar prevents the device from rolling away.

Storage

When out of use, store the device as follows:

- dry,
- with a roof overhead,
- in an upright position where it is protected from dust and direct sunlight,
- with a plastic cover to protect it from invasive dust, if necessary.
- The storage temperature is the same as the range given for the operating temperature in the chapter "Technical data".

Operation

- After being switched on, the device operates fully automatically.
- Avoid open doors and windows.

Positioning

When positioning the device, observe the minimum distance from walls of other objects as described in chapter "Technical data".

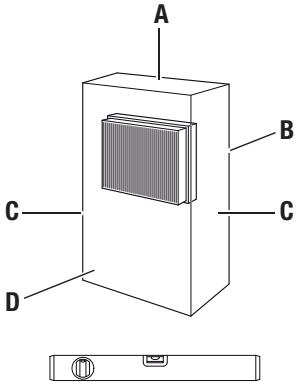

- Set the device in a stable position. Only use the device in its working position.

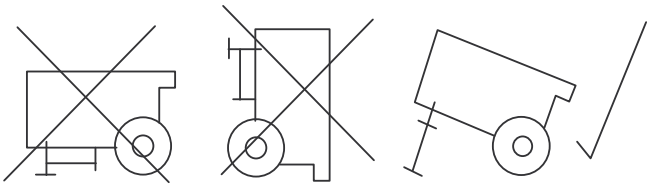

- When positioning the device, keep a sufficient distance away from sources of heat.
- If possible, set the device in the middle of a room. If using multiple devices, ensure that the spaces between devices is equal.
- When positioning the device in wet areas, secure the device locally with an RCD (Residual Current protective Device) which complies with the appropriate regulations.
- Ensure that extension cords are completely unrolled.
- Ensure that power supply's voltage and current comply with the specifications on the device's nameplate.
- When using a generator, ensure that the generator supplies at least 4 kW of power (device starting current can exceed the nominal current by four or five times. Also note this fact when using several devices at one generator).

Position the device as follows:

A.

B.

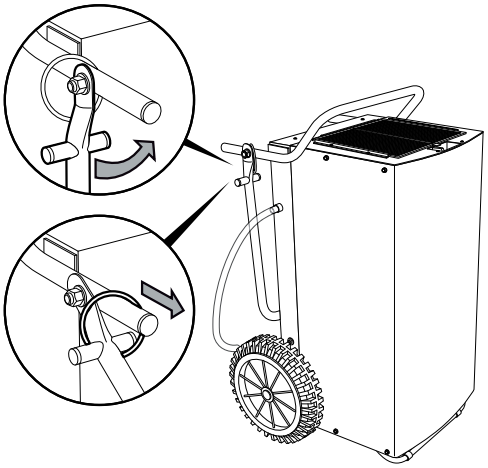

C.

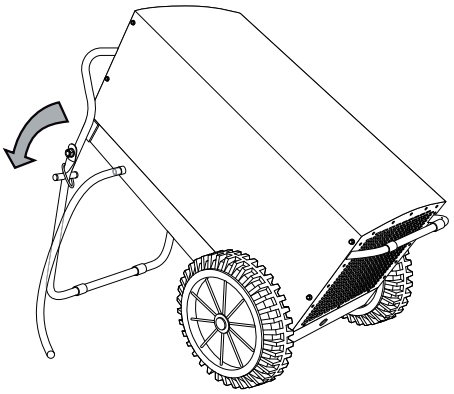

Notes regarding the dehumidifying capacity

The dehumidifying capacity depends on:

- the spatial composition of the room
- the room temperature
- the relative humidity

The higher the room temperature and relative humidity, the higher the dehumidifying capacity.
For using in living rooms, a relative humidity of approx. 50-60 % is sufficient. In store rooms and archives, the humidity should not exceed approx. 50 %.

Operating elements

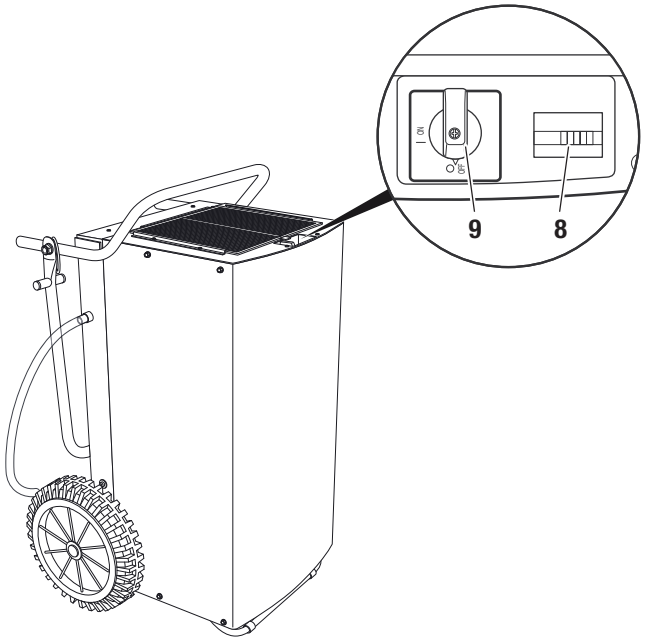

No.	Operating element
8	Operating hours counter
9	Mains switch: "ON": Device is switched on. "OFF": Device is switched off.

Start procedure

Insert air filter

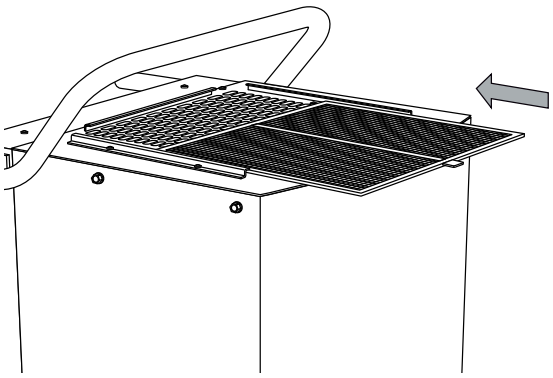

Positioning the condensation drain hose

Note:

The condensation drain hose is already installed when the device is delivered.

1. Ensure that the condensation drain hose is properly connected to the device and is free of damage.
2. Depending on use, position the end of the condensation drain hose as follows:
   – Position a sufficiently large container (at least 90 litres) beside the device and insert the hose end. Check the fill level of the container regularly.

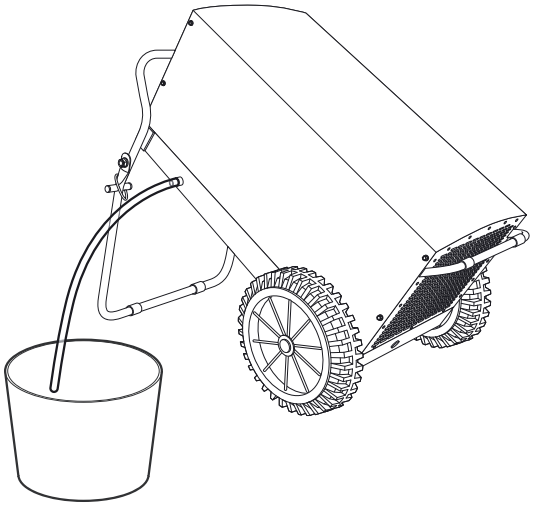

– Position the end of the condensation drain hose above a water drain. For larger distances, a longer hose of the same type can also be used.

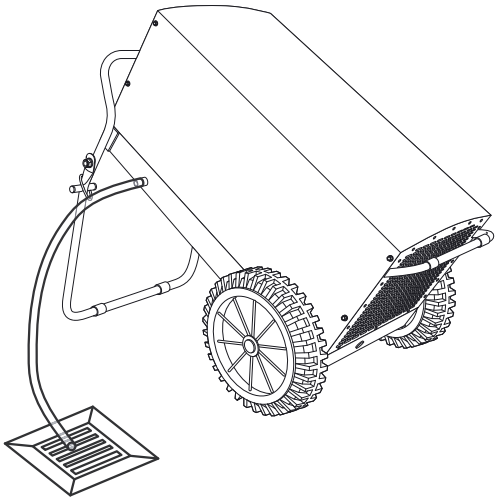

– The device can also be operated with a condensation pump. Contact TROTEC® customer service if you want this alternative version.

3. Ensure that the condensation drain hose always descends.

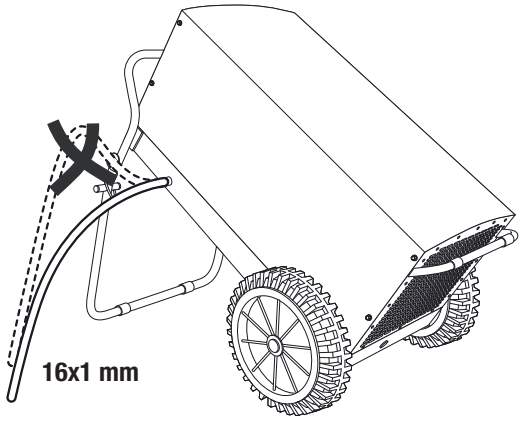

Switching on the device

1. Ensure that the condensation drain hose (5) has been laid and connected properly. Do not create tripping hazards.
2. Ensure that the condensation drain hose (5) is not bent or jammed and that there are no objects on the condensation drain hose (5).
3. Ensure that the condensation can run off properly.
4. Insert the mains plug into a properly secured mains power socket. Do not create tripping hazards.
5. Empty any condensation from the device by pressing the button for draining residual water from the condensation pump (optional).
6. Ensure that the device is standing stably in its working position.
7. Switch on the device at the mains switch (9).

"Continuous" operation mode

In continuous operation mode, the device dehumidifies the air constantly, regardless of the humidity in the air.

"Humidistat" operation mode (optional)

The device can also be operated with a humidistat.
The humidistat switches the device on or off depending on the humidity.
If you choose to operate the device with an optional humidistat, set the desired humidity at the humidistat (see operating manual of the optional humidistat).

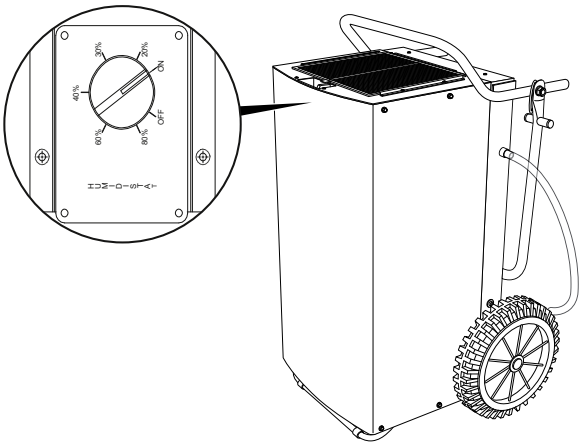

Automatic defrost

Depending on the air temperature and the relative humidity, the evaporator fins may become covered in frost. The hot gas automatic defrost which is installed in the device switches back on as needed. Dehumidify mode is briefly interrupted during defrosting.

Shut down procedure

1. Switch off the device at the mains switch (9).
2. Empty any condensation from the device by pressing the button for draining residual water from the condensation pump (optional).
3. Do not touch the mains plug with wet or damp hands.
4. Remove the mains plug from the mains socket.
5. Remove the condensation drain hose (5) and any residual fluid from it.
6. Clean the device, and especially the air filter, according to chapter "Maintenance".
7. Store the device according to chapter "Storage".

Errors and faults

The accurate functionality of the device was tested during production a number of times. However, if functionality faults do occur, then check the device according to the following list.

Caution!

To prevent damages to the device and to prevent the fuse or motor protection switch from tripping, ensure the device is switched off and wait at least 5 minutes before switching the device back on.

The device does not start:

- Check the mains power (230 V/1~/50 Hz).
- Check the mains plug for damages.
- Check whether the mains switch (9) is in the "ON" position.
- Check the fuse (home).
- If you operate the device with a humidistat, check the desired humidity. The humidity in the room must be above the selected range. Reduce that the selected humidity.
- Have the electrics checked by a specialist company for cooling and air-conditioning or by TROTEC®.

The device runs but forms no condensation:

- Check the condensation drain hose is positioned correctly.
- Check that the condensation pump (optional) functions properly. Check for abnormal vibrations and sounds. Remove external dirt.
- Check the room temperature. Check the device's permissible working range complies with the technical data.
- Ensure that the relative humidity complies with the technical data.
- If you operate the device with a humidistat, check the desired humidity. The humidity in the room must be above the selected range. Reduce that the selected humidity.
- Check the air filter is not dirty. If necessary, clean or replace the air filter.

The device is loud or vibrates; condensation leaks:

- Check whether the device is standing upright and on an even surface.

The device gets very warm, is loud or is losing performance:

- Check the air inlets and air filter are not dirty. Remove external dirt.
- Check the inside of the device for dirt (see chapter "Maintenance"). Clean the inside of the device as described in the chapter "Cleaning the inside with compressed air".

Does your device still not operate correctly after these checks?

Bring the device to a specialist company for cooling and air-conditioning or to TROTEC® for repairs.

Maintenance

Maintenance intervals

Maintenance and care interval	before every start	when necessary	at least every 2 weeks	at least every 4 weeks	at least every 6 months	at least annually
empty the condensation pump, condensation tray and/or construction dryer		X				
check air inlets and outlets for dirt and foreign objects and clean if necessary	X	X		X		
visually check whether the inside of the device is dirty		X		X		
clean the inside with compressed air		X				X
check air inlet grid and air filter for dirt and foreign objects and clean or replace if necessary	X		X			
replace air filter					X	
check for damages	X					
check attachment screws		X				X
carry out a test run						X

Maintenance and care log

Device type: ..... Device number: .....

Maintenance and care interval	1	2	3	4	5	6	7	8	9	10	11	12	13	14	15	16
check air inlets and outlets for dirt and foreign objects and clean if necessary																
clean housing																
visually check whether the inside of the device is dirty																
clean the inside with compressed air																
check air inlet grid and air filter for dirt and foreign objects and clean or replace if necessary																
replace air filter																
check for damages																
check attachment screws																
carry out a test run																
Remarks:																

1. Date: Signature:	2. Date: Signature:	3. Date: Signature:	4. Date: Signature:
5. Date: Signature:	6. Date: Signature:	7. Date: Signature:	8. Date: Signature:
9. Date: Signature:	10. Date: Signature:	11. Date: Signature:	12. Date: Signature:
13. Date: Signature:	14. Date: Signature:	15. Date: Signature:	16. Date: Signature:

Activities for before the start of maintenance

1. Do not touch the mains plug with wet or damp hands.
2. Before any work, detach the mains plug!

Maintenance tasks at the electrical equipment or the air-conditioning technology must only be carried out by specialist companies for cooling and air-conditioning or by TROTEC®.

Visual check for dirt in the inside of the device

1. Remove the air filter (see chapter "Cleaning the air inlets and the air filter").
2. Shine a torch through the opening of the device.
3. Check the inside of the device for dirt.
4. If you find dirt, use a high pressure cleaner to clean the device according to "Cleaning the air inlets and the air filter".
5. Put the air filter back in.

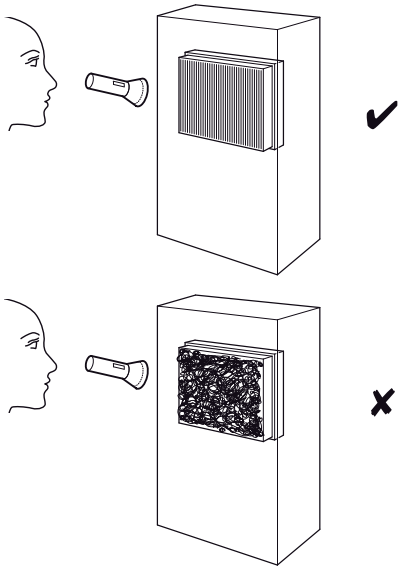

Cleaning the air inlets and the air filter

A.

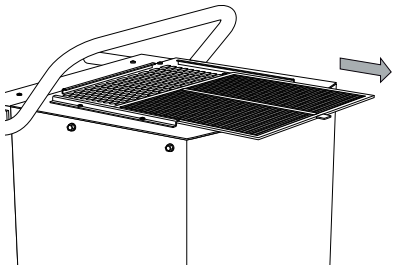

B.

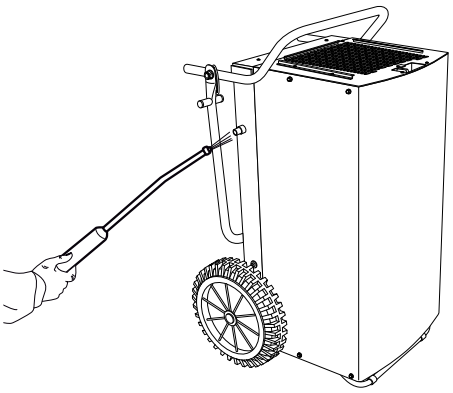

C.

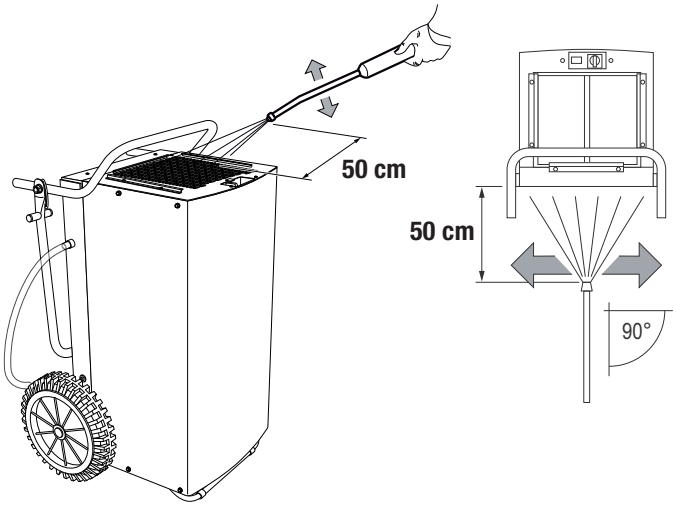

D.

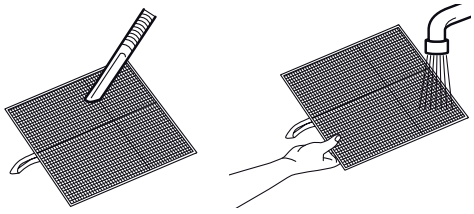

Caution!

After you have cleaned the device with a high pressure cleaner, check the air filter, which you have already removed, for damages. The corners and edges must not be rounded or misshaped.

Before reinserting the air filter, ensure that it is dry and is not damaged!

Read the chapter "Maintenance intervals" and replace the air filter punctually!

Cleaning the inside with compressed air

A.

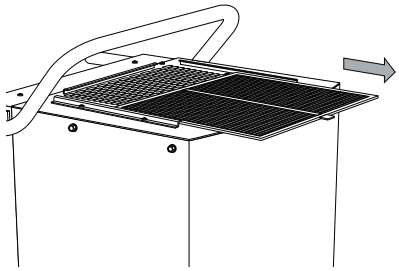

B.

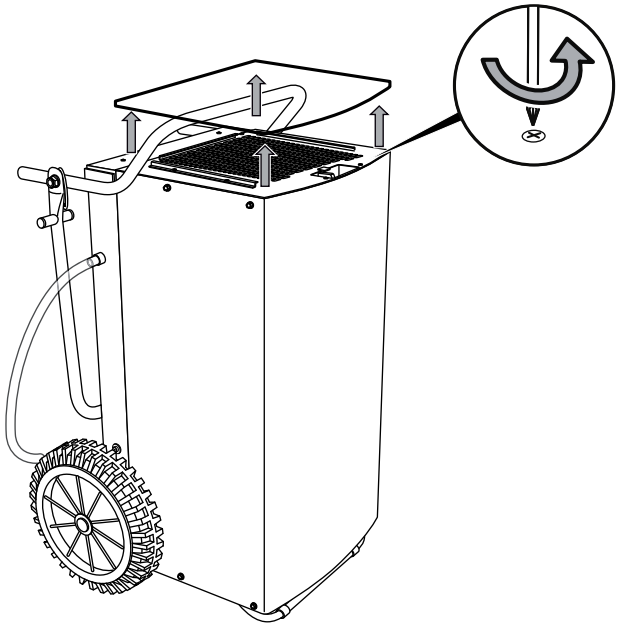

C.

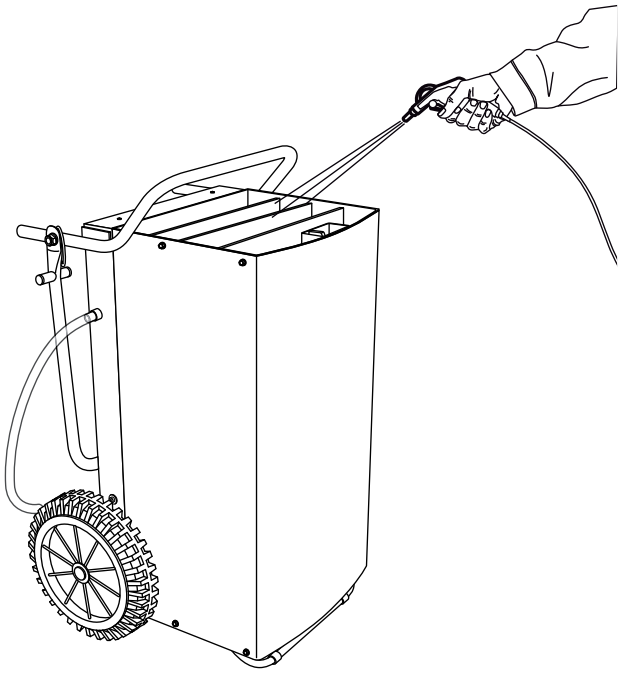

D.

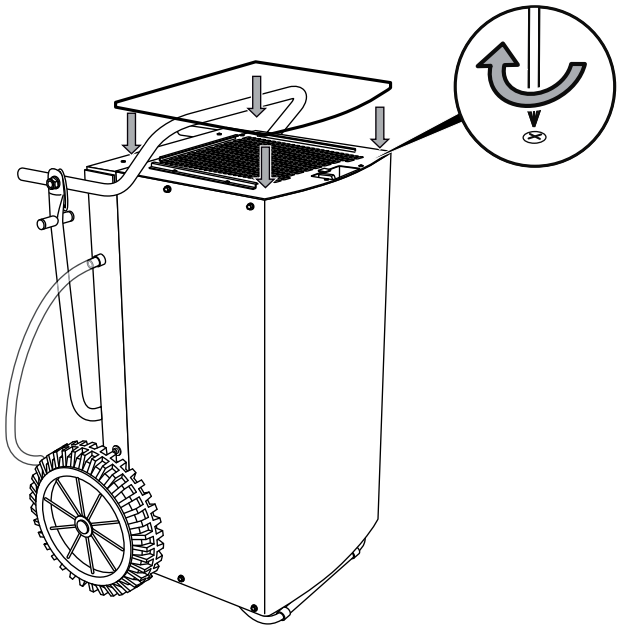

E.

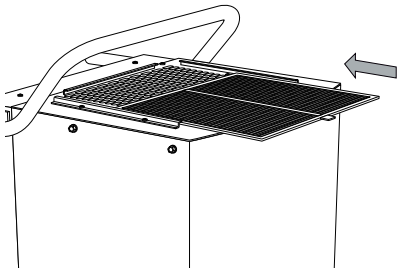

Overview and list of spare parts

Main components

Note!
The position numbers of the spare parts differ from those describing the positions of other parts mentioned in this operating manual.

B.

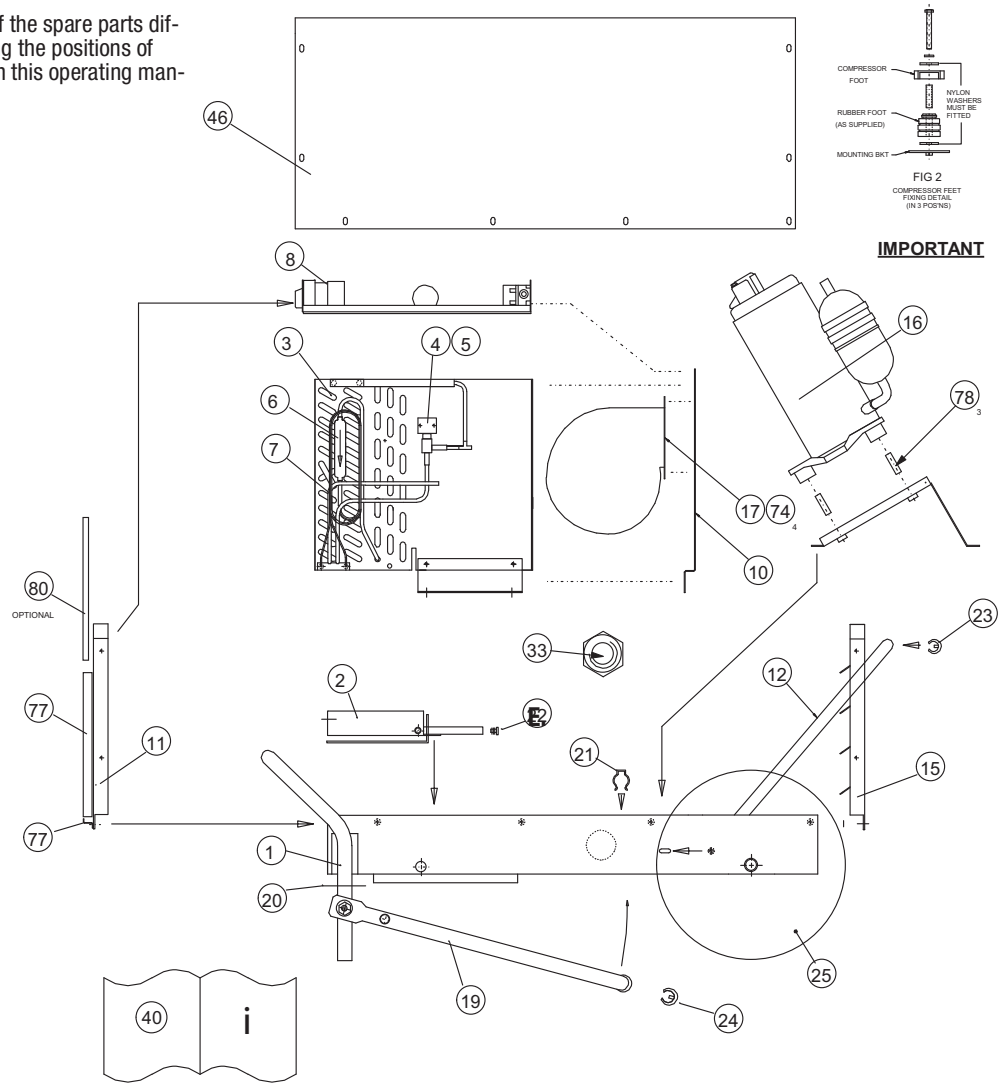

45 GAS CHARGE 1.050kg

27 MAINS LEAD EUROPE

No.	Item number	Spare part	No.	Item number	Spare part
1	SD512901	BTM casing assembly	22	7330000884	pipe insert bung
2	SD364402	drip tray	23	7310000202	saddle foot
3	7162000933	evaporator/condenser assembly	24	7310000201	saddle foot 25 mm tube
4	7140001337	defrost valve	25	7600001249	wheel 330 O/D 30-58-133
5	7420001338	solenoid coil	27	7333000378	plug/lead assembly
6	7220000195	drier molecular sieve 1/4 x 1/4	33	SP152150	M20 plastic gland back nut
7	P524750	capillary 0.102" OD x 0.060" ID x 55"	40	SD533252	user manual
8	SA373504	electric box assembly	45	SD182554	refrigerant R407c
10	SD521850	fan mounting panel	46	7242000173	top cover
11	7242000174	inlet grill	74	SP144250	clip U nut no. 8 screw
15	SD509601	outlet grill	77	SD512850	filter guide
16	7161000931	rotary compressor	78	SD520852	spacer 37 mm LG 10 mm O/D 8.20 mm I/D
17	7150000932	centrifugal fan			
19	SD365450	lifting leg black			
20	SD365550	locking ring BLK 51-22-103			
21	7242000169	spring clip			

List of spare parts – Electrical equipment

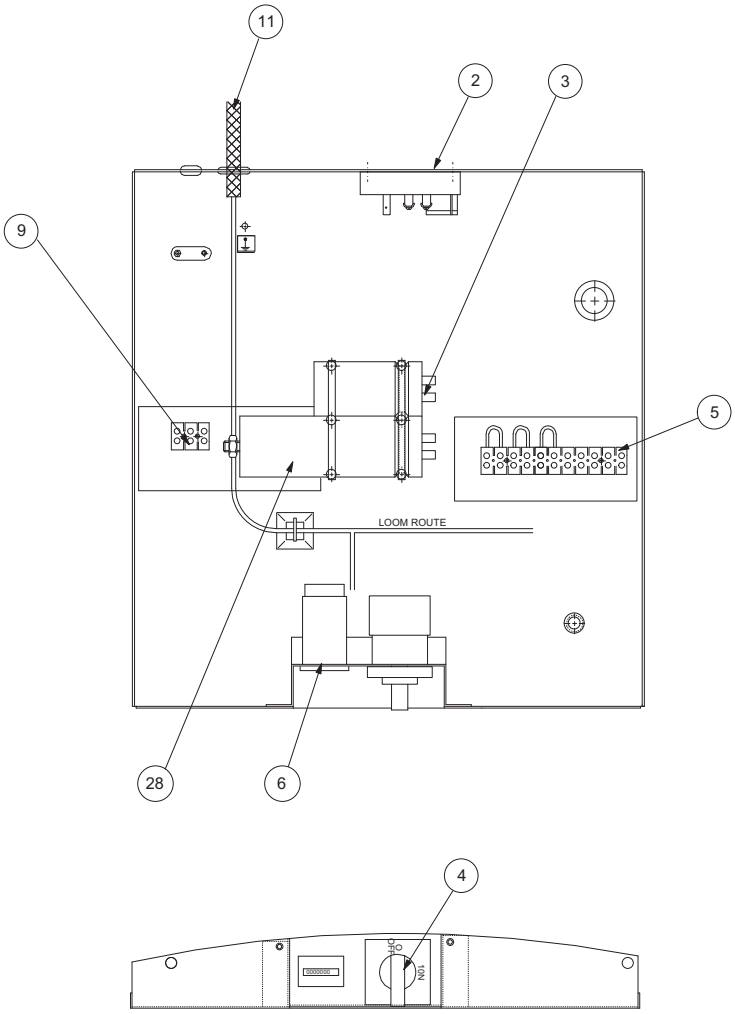

Note!
The position numbers of the spare parts differ from those describing the positions of other parts mentioned in this operating manual.

No.	Item number	Spare part
2	7140000928	defrost stat
3	SD022550	capacitor 35 µF 440 V 50/60 Hz
4	7130000918	rotary switch 2 pole on/off
5	SAD98763	terminal block 11-way 10 A
6	7140000899	operating hours counter assembly
9	SA098762	terminal block 3-way 10 A
28	SD271250	capacitor 8 µF 500 V 50/60 Hz

Disposal

In the European Union, electronic equipment must not be treated as domestic waste, but must be disposed of professionally in accordance with Directive 2002/96/EC of the European Parliament and Council of 27th January 2003 concerning old electrical and electronic equipment. At the end of its life, please dispose of this instrument in a manner appropriate to the relevant legal requirements.

The device uses an environmentally friendly and ozone-neutral refrigerant (see chapter "Technical data"). Dispose of the refrigerant/oil mixture appropriately and according to the national regulations.

Declaration of conformity

in accordance with the EC Low Voltage Directive 2006/95/EC and the EC Directive 2004/108/EC about electromagnetic compatibility.
Herewith, we declare that the condenser dryer TTK 800 was developed, constructed and produced in compliance with the named EC directives.
Applied harmonised standards:
IEC 60335-1:2001/A2:2006
IEC 60335-2-40:2002/A1:2005
IEC 62233:2005

The CE marking is found on the device nameplate.

Manufacturer:
Trotec GmbH & Co. KG
Grebbener Straße 7
D-52525 Heinsberg
Phone: +49 2452 962-400
Fax: +49 2452 962-200
E-mail: info@trotec.de

Heinsberg, 23/11/2009

Managing Director: Detlef von der Lieck

Sommaire

Indications sur le manuel d'utilisation ..... C - 01
Informations sur l'appareil ..... C - 02
Sécurité ..... C - 06
Transport ..... C - 07
Utilisation ..... C - 08
Défauts et pannes ..... C - 11
Maintenance ..... C - 12
Élimination des déchets ..... C - 17
Déclaration de conformité ..... C - 17

Indications sur le manuel d'utilisation

Symboles

Danger électrique !
Indique un risque immédiat dû au courant électrique pouvant entraîner des blessures graves voire la mort.

Danger !
Indique un risque immédiat pouvant provoquer des dommages corporels.

Avertissement !
Indique un risque immédiat pouvant causer des dégâts matériels.

Avis juridique

Cette publication remplace toutes les éditions précédentes. Toute reproduction ou divulgation et tout traitement par un quelconque système électronique de la présente publication, dans sa totalité ou en partie, sans notre autorisation préalable écrite est strictement interdit. Sous réserve de modifications techniques. Tous droits réservés. Toute marque est utilisée sans aucune garantie qu'elle soit libre d'utilisation et en appliquant essentiellement l'orthographe utilisée par le fabricant. Les marques utilisées sont des marques enregistrées devant être considérées en tant que telles. La fourniture peut déroger des représentations de produit. Le présent document a été rédigé avec tout le soin requis. Nous déclinons toute responsabilité pour des erreurs ou des omissions.
© TROTEC®

Garantie

L'appareil est assorti d'une garantie de 12 mois. Tout sinistre provoqué par une utilisation non appropriée par des personnes non formées ou par la mise en service par des personnes non autorisées est exclu de la garantie.
L'appareil répond aux consignes de base d'hygiène et de sécurité des conventions européennes s'y rapportant, et son bon fonctionnement a été contrôlé à plusieurs reprises en usine. En cas de dysfonctionnement qui ne peut pas être dépanné à l'aide du listing du chapitre « Défauts et pannes », veuillez vous adresser à votre distributeur ou partenaire de contrat. En cas de demande de garantie, il faut impérativement indiquer le numéro d'appareil (voir plaque signalétique). La facture commerciale est considérée comme document de garantie. En cas de non-respect des consignes du fabricant, des exigences légales ou suite à toute modification non autorisée au niveau de l'appareil, le fabricant décline toute responsabilité pour les sinistres qui en résultent. Toute manipulation au niveau de l'appareil ou tout remplacement non autorisé de composants peut porter atteinte à la sécurité électrique de cet appareil, provoquant l'annulation de la garantie. Le fabricant décline toute responsabilité pour des dommages matériels ou corporels provoqués par le non-respect des consignes fournies par le présent manuel d'utilisation. Le fabricant se conserve le droit de procéder à des modifications techniques de conception et de réalisation suite à des évolutions techniques et dans un souci d'amélioration du produit et ceci sans avertissement préalable.
Nous déclinons toute responsabilité pour des dommages résultant d'une utilisation non conforme. Toute demande de bénéfice de la garantie sera également annulée.

La version actuelle du manuel d'utilisation se trouve au : www.trotec.de.

Informations sur l'appareil

Description de l'appareil

L'appareil assure une déshumidification de l'air entièrement automatique et selon le principe de condensation. Il peut alors être utilisé en marche continue.
Le ventilateur aspire l'air ambiant humide par l'entrée d'air (2) de l'appareil à travers le filtre à air (3), l'évaporateur et le condensateur qui se trouve derrière l'évaporateur. Au niveau de l'évaporateur froid, l'air ambiante est refroidie à une température inférieure au point de rosée. La vapeur d'eau contenue dans l'air ambiant se dépose comme condensat ou givre sur les lamelles de l'évaporateur. L'air déshumidifié et refroidi est alors réchauffé au niveau du condensateur avant d'être soufflé vers l'extérieur par la sortie d'air (6). L'air sec ainsi traité se mélange de nouveau avec l'air ambiant. En raison de la circulation continue de l'air ambiant à travers l'appareil, l'humidité contenue dans l'air du local d'installation est continuellement réduite. En fonction de la température de l'air et de l'humidité relative de l'air, l'eau condensée tombe dans le bac de condensats sous forme de gouttes, soit continuellement, soit seulement pendant les phases de dégivrage périodiques. Le condensat est transporté hors de l'appareil à l'aide du flexible de vidage de condensat (5) monté d'avance, à travers une tuyauterie résistante à l'épreuve de la pression.

En option, l'eau condensée peut être évacuée par une pompe à condensat à installer en seconde monte.

Pour transporter l'appareil, il est équipé d'une barre (1) et de roulettes de transport (4). En position de travail, l'appareil est incliné tout en s'appuyant sur la barre de support (7).

L'appareil permet une réduction de l'humidité d'air relative à environ 35 %. Le rayonnement de chaleur émis par l'appareil en fonctionnement peut faire augmenter la température ambiante d'environ 1 à 3 °C.

Représentation de l'appareil et éléments de commande

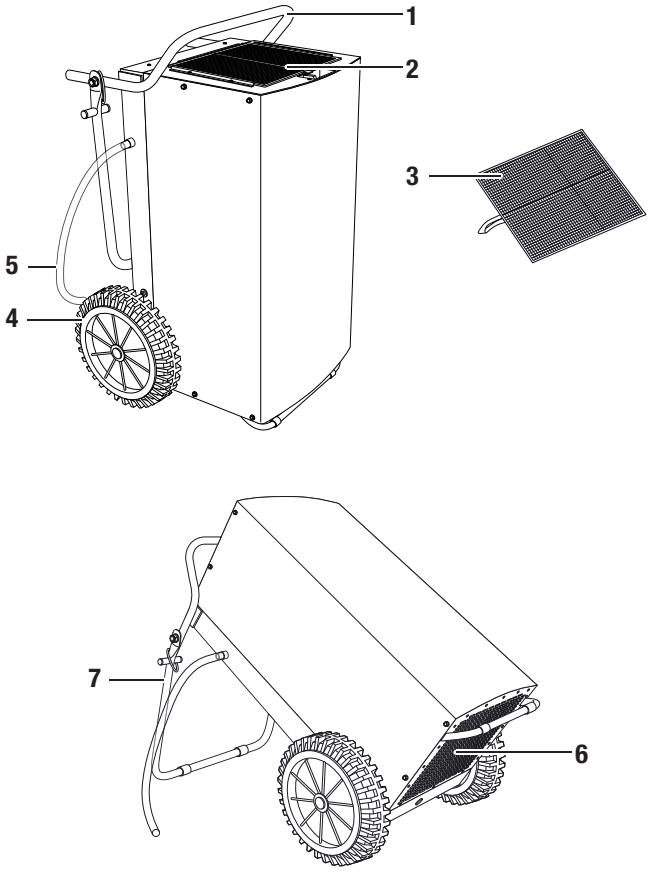

N°	Élément de commande
1	Barre de transport
2	Entrée d'air
3	Filtre à air
4	Rouleaux de transport
5	Flexible de vidage de condensat
6	Sortie d'air
7	Barre de support

Fourniture (standard)

- Déshumidificateur de chantier TTK 800
- Filtre à air
- Flexible de vidage de condensat
- Manuel d'utilisation

Accessoires optionnelles

- Filtre à air
- Hygrostat
- Pompe à condensat
- Système de mesure de consommation d'énergie

Caractéristiques techniques

Paramètre	Valeur
Modèle	TTK 800
Capacité de déshumidification, max.	150 l / 24 h
Capacité de déshumidification (20 °C / 60 % h.r.)	55 l / 24 h
Indiqué pour des pièces d'un volume maximal : déshumidification de chantier et assèchement après dégâts des eaux Déshumidification continue	 800 m^3 1600 m^3
Température de service	0-40 °C
Humidité relative de référence	35-100 %
Débit d'air, max.	940 m^3/h
Alimentation électrique	230 V / 50 Hz / 9,5 A
Puissance absorbée, max.	2,4 kW
Puissance absorbée ø	1,7 kW
Protection réseau	16 A
Compresseur	Piston
Réfrigérant	R407c
Quantité de réfrigérant	1,05 kg
Poids	70 kg
Dimensions (HxPxL)	1020 x 585 x 630 mm
Distance minimale murs / objets	A : Haut : 50 cm B : Arrière : 50 cm C : Côté: 50 cm D: Façade : 50 cm
Niveau de pression acoustique LpA (3 m ; selon DIN 45635-01-KL3)	60 dB(A)

Puissance absorbée

La puissance absorbée de l'appareil dépend de la température ambiante respective ou de l'humidité relative.
Multipliez donc les heures de fonctionnement (voir compteur heure de fonctionnement dans le chapitre « Éléments de commande » par une valeur de consommation d'un kilowatt par heure, afin de déterminer la puissance absorbée approximative.
Pour déterminer la puissance absorbée exacte, un système de mesure de consommation d'énergie optionnel peut être connecté entre le déshumidificateur de chantier et la source d'énergie. Veuillez contacter votre SAV TROTEC®.

Diagramme circuit de refroidissement

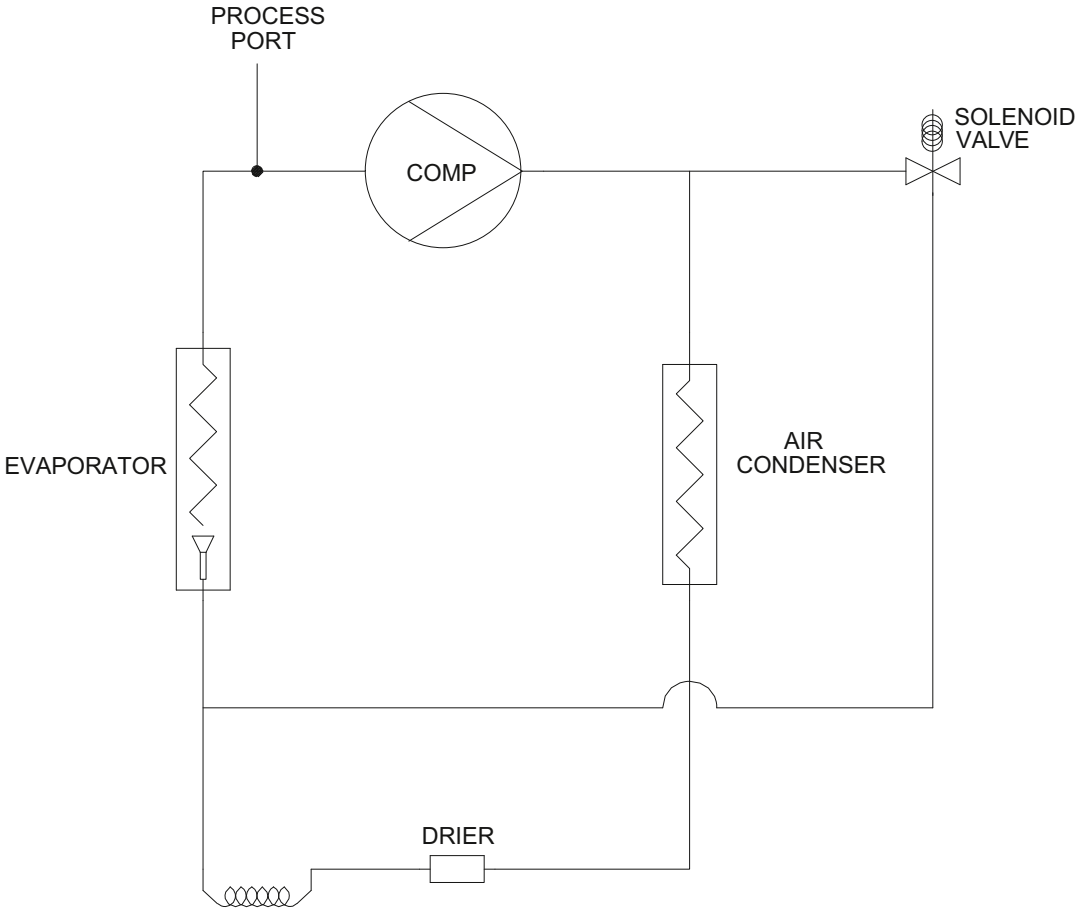

Schéma électrique

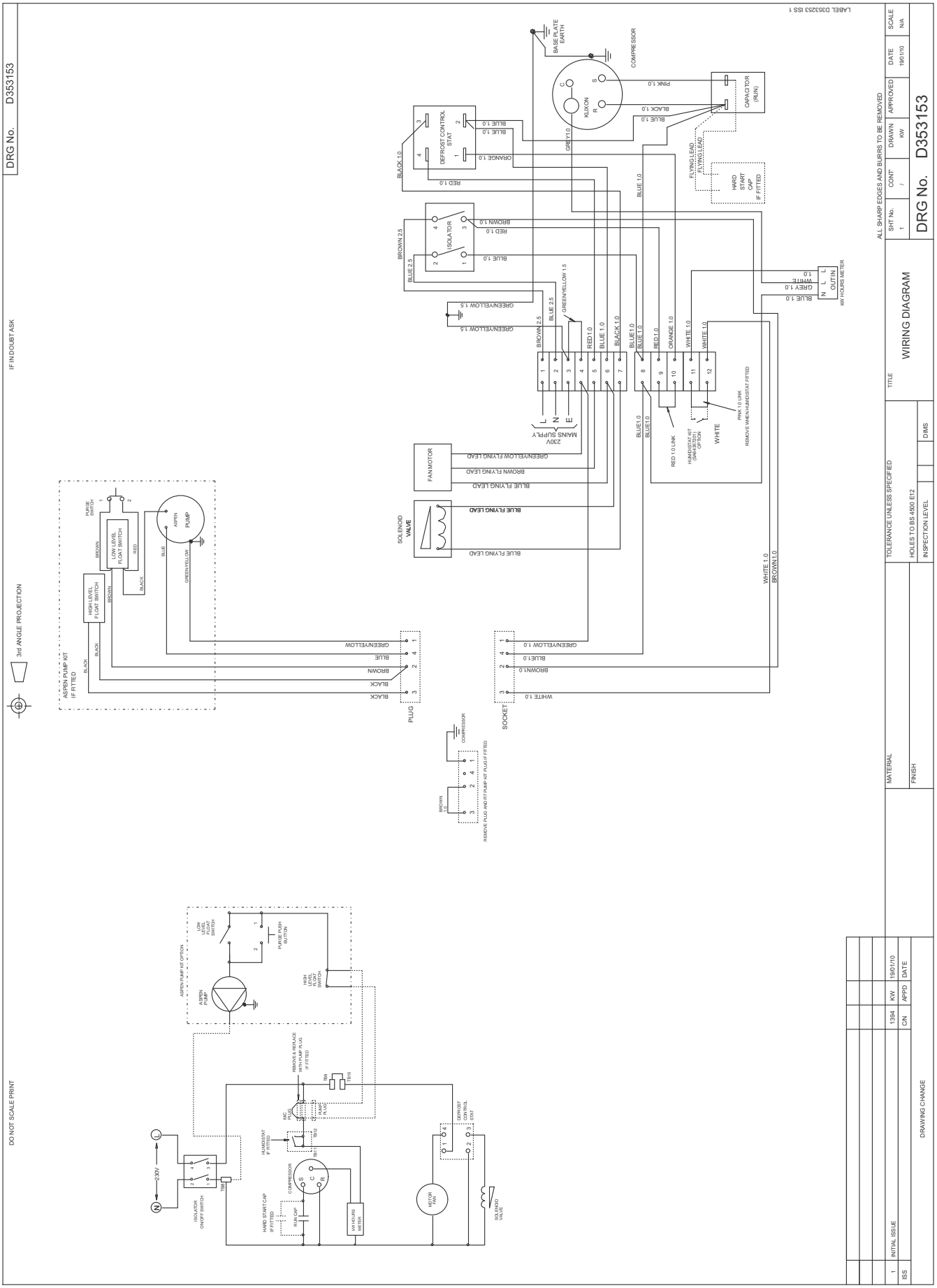

Sécurité

Veuillez lire attentivement le présent manuel avant la mise en service/ l'utilisation de l'appareil et conservez-le à proximité immédiate de l'endroit d'installation ou dans l'appareil même !

- Il ne faut pas utiliser l'appareil dans des locaux présentant un risque d'explosion.
- Il ne faut pas installer et faire fonctionner l'appareil dans une atmosphère contenant de l'huile, du soufre, du chlore, d'acide ou de sel.
- Il ne faut pas utiliser l'appareil dans des locaux pourvus d'acétone, d'acides ou de solvants non dilués.
- Il faut installer l'appareil de façon stable et dans une position horizontale.
- Durant son fonctionnement, il ne faut pas exposer l'appareil à un jet d'eau direct.
- Il faut faire en sorte que l'entrée et la sortie d'air soient libres.
- Il faut faire en sorte que le côté d'aspiration soit systématiquement dépourvu d'encrassement et d'objets volants.
- Il ne faut introduire ni des corps étrangers, ni des membres du corps dans l'appareil.
- Il ne faut ni couvrir, ni transporter l'appareil durant son fonctionnement.
- Il ne faut pas s'asseoir sur l'appareil.
- Il faut protéger tous les câbles électriques en dehors de l'appareil contre des endommagements (p.ex. par des animaux).
- Il faut choisir les rallonges de câbles conformément à la puissance connectée de l'appareil, la longueur du câble et l'application. Évitez toute surcharge électrique.
- Veuillez transporter l'appareil exclusivement en position verticale et après avoir vidé préalablement la pompe à condensat et le bac de récupération des condensats.
- Éliminez les condensats accumulés. Ne les buvez pas. Il y a un risque d'infection !

Utilisation conforme

Veuillez utiliser l'appareil TTK 800 exclusivement en tant que déshumidifcateur industriel mobile pour assécher et pour déshumidifier l'air ambiante selon les caractéristiques techniques.

Une utilisation conforme comprend :

- l'assèchement et la déshumidification :
  - d'installations de production, de pièces souterraines,
  - d'entrepôts, archives, laboratoires,
  - de pièces et surfaces suite à des dégâts d'eau provoqués par une rupture de canalisation ou des crues.
- le séchage permanent :
  - d'instruments, d'appareils, de dossiers,
  - de centrales de commande, chaufferies, systèmes de turbines et de tuyauteries dans des centrales électriques,
  - des cargaisons sensibles à l'humidité etc.

Utilisation non conforme

Il ne faut pas installer l'appareil sur un support inondé. Il ne faut pas utiliser l'appareil à l'extérieur. Il ne faut pas déposer d'objets, comme p.ex. des vêtements mouillés, sur l'appareil pour les sécher. Toute modification constructive, transformation ou ajout arbitraire au niveau de l'appareil non prévu par la société TROTEC® est strictement interdit.

Qualification du personnel

Toute personne utilisant le présent appareil doit :

- être conscient des risques possibles en travaillant avec un appareil électrique dans un environnement humide.
- prendre toutes les mesures nécessaires pour se protéger contre un contact direct avec les pièces sous tension.
- avoir lu et compris le manuel d'utilisation, et notamment le chapitre « Sécurité ».

Toute activité de maintenance au niveau du système électrique ou à la climatisation est à dispenser par une entreprise spécialisée dans le domaine du technique frigorifique et climatique ou par la société TROTEC®.

Risques résiduels

Danger électrique !

Tout travail au niveau des composants électriques est à dispenser exclusivement par une entreprise spécialisée !

Danger électrique !

Retirez la fiche d'alimentation de la prise secteur avant tout type de travail !

Avertissement !

Pour éviter tout endommagement au niveau de l'appareil, veuillez ne jamais utiliser l'appareil sans le filtre à air en place !

Danger !

L'utilisation de l'appareil peut comporter un risque s'il est utilisé par des personnes non compétentes, en cas d'utilisation non conforme ou non conventionnelle ! Veuillez respecter les exigences quant à la qualification du personnel !

Danger !

Un appareil qui bascule pourrait vous blesser ! Faites pencher légèrement l'appareil et déplacez-le lentement. Le cas échéant, faites appel à une seconde personne. Pour des distances plus importantes, veuillez utiliser une gerbeuse à fourche ou un chariot élévateur pour le transport de l'appareil. Veuillez ne pas rester sous l'appareil en suspension.

Comportement en cas d'urgence

1. En cas d'urgence, veuillez immédiatement débrancher l'appareil.
2. Ne rebranchez jamais un appareil endommagé.

Transport

Pour faciliter le transport, l'appareil est pourvu de rouleaux de transport et d'une barre de transport. Le cas échéant, faites appel à une personne supplémentaire pour transporter l'appareil. Veuillez utiliser une gerbeuse à fourche ou un chariot élévateur pour soulever l'appareil.
Veuillez respecter les consignes suivantes **avant** chaque transport :

1. Mettez l'appareil hors service par l'intermédiaire de l'interrupteur d'alimentation (voir le chapitre « Éléments de commande »).
2. Retirez la fiche d'alimentation de la prise électrique. Veuillez ne pas utiliser le cordon électrique comme tirette !
3. Veuillez vider le flexible de vidage de condensat ou la pompe à condensat (optionnelle). Veillez aux gouttes d'eau qui tombent durant l'absence du réservoir.
4. Au cas où l'appareil se trouverait en position de travail, saisissez la barre de transport de vos deux mains et redressez délicatement l'appareil.
5. Faites en sorte que la barre de support soit repliée et bloquée par les deux bagues de sécurité (voir chapitre « Installation »).
6. Resaisissez la barre de transport de vos deux mains, et basculez l'appareil légèrement.
7. Déplacez l'appareil à l'aide des rouleaux de transport.

Veuillez respecter les consignes suivantes **après** chaque transport :

1. Dans un premier temps, installez l'appareil en position verticale après l'avoir transporté.
2. Mettez l'appareil en position de travail (voir le chapitre « Installation »).
3. Faites en sorte que la face d'appui gommée de la barre de support soit installée à plat par terre. La face d'appui gommée de la barre de support bloque l'appareil contre tout déplacement intempestif.

Stockage

En cas de non-utilisation de l'appareil, veuillez l'entreposer comme suit :

- au sec,
- à l'abri,
- debout, dans un endroit protégé de poussière et d'exposition directe au soleil,
- le cas échéant, le protéger éventuellement de la poussière qui peut pénétrer, au moyen d'une housse en plastique.
- La température de stockage correspond à la plage de température de fonctionnement stipulée dans le chapitre « Caractéristiques techniques ».

Utilisation

- Après la mise en service, le fonctionnement de l'appareil est entièrement automatique.
- Évitez des portes et des fenêtres ouvertes.

Installation

Lors de l'installation de l'appareil, il faut respecter les distances minimales requises par rapport aux murs et d'autres objets conformément aux indications figurant dans le chapitre « Caractéristiques techniques ».

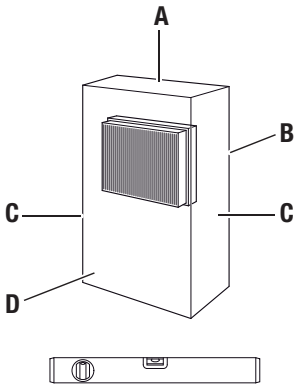

- Il faut installer l'appareil de façon stable. Il ne faut utiliser l'appareil que dans la position de travail.

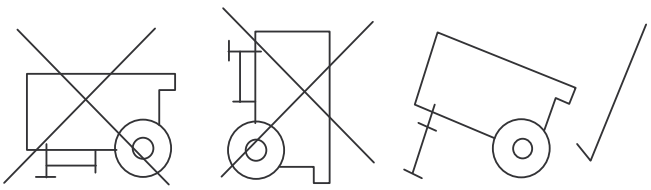

- Tenez l'appareil à l'écart de toute source de chaleur.
- Installez l'appareil au milieu de la pièce. En cas d'installation de plusieurs appareils, faites en sorte que les distances entre les appareils soient équilibrées.
- Quand l'appareil est installé dans des zones mouillées, il faut le protéger par un disjoncteur à courant de défaut conforme aux prescriptions (RCD = Residual Current protective Device).
- Veuillez faire en sorte que les rallonges de câbles soient entièrement déroulées.
- Faites en sorte que la tension et l'intensité d l'alimentation électrique correspondent bien aux valeurs stipulées sur la plaque signalétique de l'appareil.
- En cas d'utilisation d'une génératrice, veuillez faire en sorte que la génératrices fournisse au moins une puissance de 4 kW (le courant de démarrage de l'appareil peut dépasser la valeur nominale de courant du quadruple, voire du quintuple. Veuillez tenir compte de cette indication en cas d'utilisation de plusieurs appareils connectés à la même génératrice).

Il faut installer l'appareil comme suit :

A.

B.

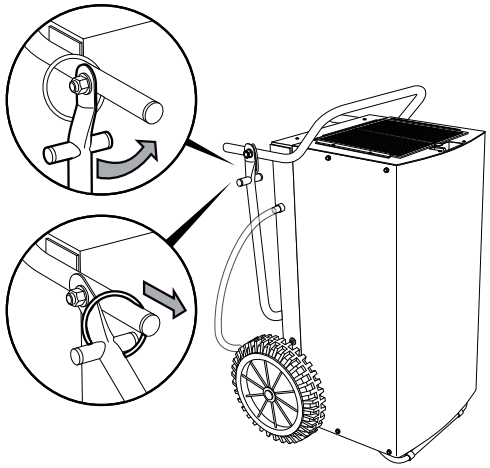

C.

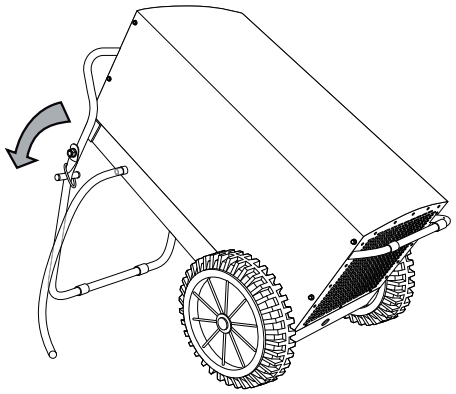

Indications sur la capacité de déshumidification

La capacité de déshumidification dépend :

- des caractéristiques du local
- de la température ambiante
- de l'humidité d'air relative

Plus la température ambiante et l'humidité relative sont élevées, plus la capacité de déshumidification est grande.
Une humidité relative de l'air d'environ 50 - 60 % est suffisante pour l'emploi dans les pièces d'habitation. Cependant, il ne faut pas que l'humidité de l'air soit supérieure à environ 50 % dans des entrepôts, archives, etc.

Éléments de commande

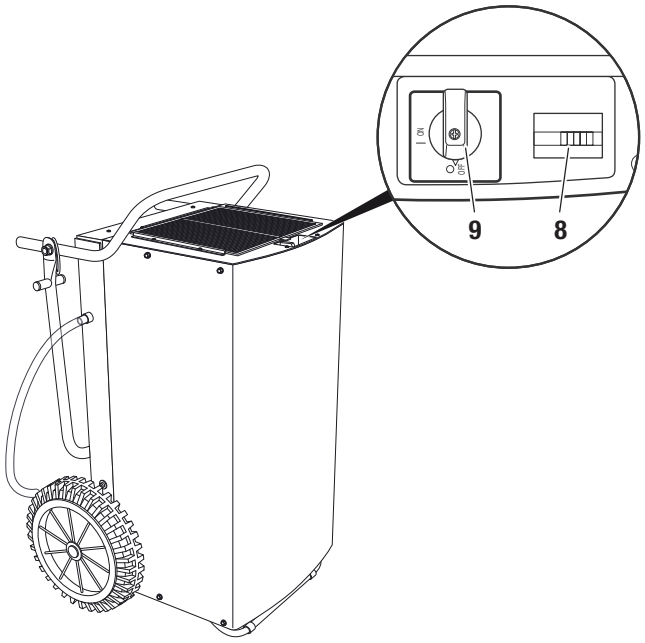

N°	Élément de commande
8	Compteur d'heures de fonctionnement
9	Interrupteur d'alimentation : « ON » : L'appareil est allumé. « OFF » : L'appareil est éteint.

Mise en service

Mettre en place le filtre à air

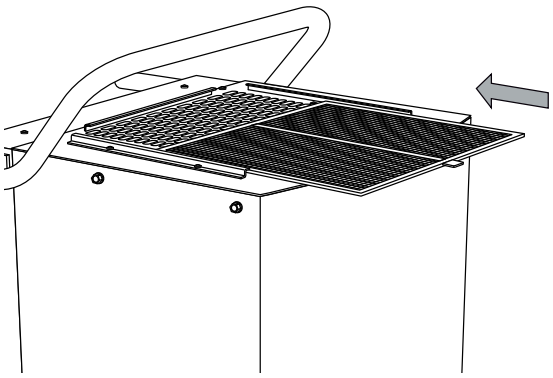

Installer le flexible de vidage de condensat

Indication :

Lors de sa livraison, l'appareil est déjà doté du flexible de vidage de condensat.

1. Faites en sorte que le flexible de vidage de condensat soit correctement raccordé à l'appareil et qu'il soit intact.
2. En fonction de l'application en question, placez l'extrémité du flexible de vidage de condensat comme suit :
   – Mettez en place un réservoir correctement dimensionné (au moins 90 litres) à côté de l'appareil et insérez l'extrémité du flexible. Contrôlez régulièrement le niveau de remplissage du réservoir.

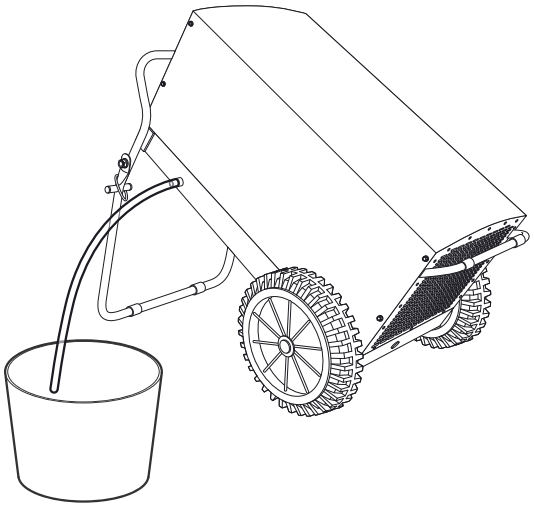

– Placez l'extrémité du flexible de vidage de condensat au dessus d'une évacuation d'eau. Pour des distances plus importantes, vous pourrez également utiliser un flexible plus long du même type.

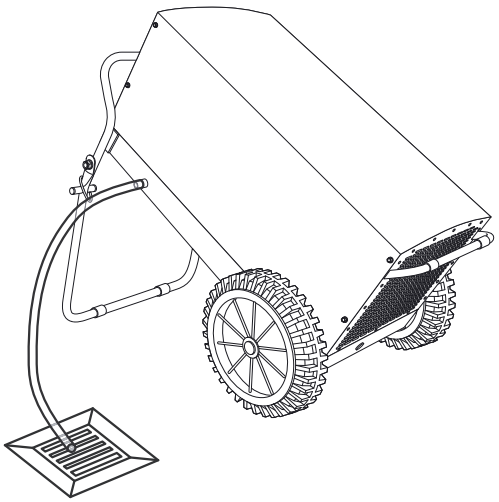

– En option, l'appareil peut être utilisé avec une pompe à condensat. Veuillez contacter votre SAV TROTEC®.

3. Faites en sorte que le flexible de vidage de condensat présente une pente continue.

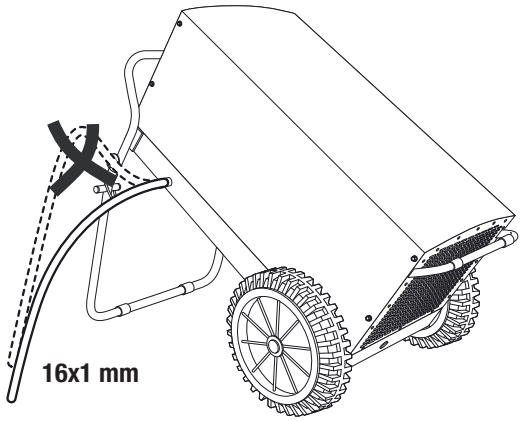

Mise en service de l'appareil

1. Veuillez vous assurer que le flexible de vidage de condensat (5) soit correctement raccordé et installé. Attention de ne pas trébucher sur le flexible.
2. Faites en sorte que le flexible de vidage de condensat (5) ne soit pas plié, ni coincé et ne placez pas d'objets sur le flexible de vidage de condensat (5) en question.
3. Veuillez vous assurer que le condensat puisse s'écouler correctement.
4. Raccordez la fiche de l'appareil à une prise de courant protégée selon les règles de l'art. Attention de ne pas trébucher sur le câble.
5. Le cas échéant, évacuez les condensats compris dans l'appareil, en actionnant la touche de vidage d'eau résiduelle de la pompe à condensat (optionnelle).
6. Faites en sorte que l'appareil soit installé de manière stable et en position de travail.
7. Mettez l'appareil en service par l'intermédiaire de l'interrupteur d'alimentation (9).

Mode de fonctionnement « Fonctionnement continu »

En fonctionnement continu, l'appareil déshumidifie l'air en continu et indépendamment de l'humidité ambiante.

Mode de fonctionnement « Fonctionnement hygrostat » (optionnel)

En option, l'appareil peut être doté d'un hygrostat.
L'hygrostat arrête ou rallume l'appareil en fonction de la valeur d'humidité.
Lorsque vous faites fonctionner l'appareil avec un hygrostat optionnel, réglez l'humidité cherchée au niveau du hygrostat (voir la notice d'utilisation de l'hygrostat optionnel).

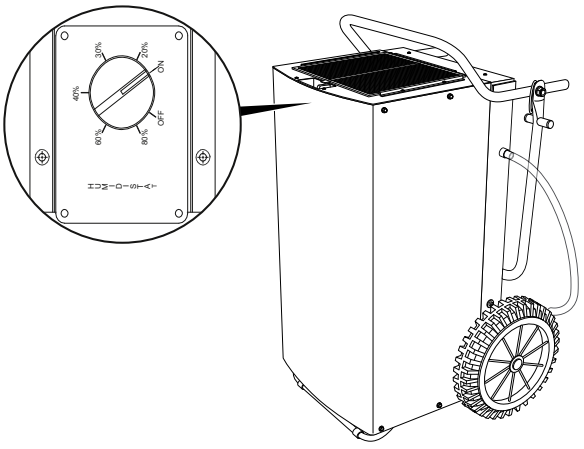

Dégivrage automatique

En fonction de la température d'air et de l'humidité relative, les lamelles de l'évaporateur peuvent givrer. Le cas échéant, le dégivrage automatique au gaz chaud intégré dans l'appareil s'allume automatiquement. Durant le dégivrage, le mode de déshumidifcation est brièvement interrompu.

Mise hors service

1. Mettez l'appareil hors service par l'intermédiaire de l'interrupteur d'alimentation (9).
2. Le cas échéant, évacuez les condensats compris dans l'appareil, en actionnant la touche de vidage d'eau résiduelle de la pompe à condensat (optionnelle).
3. Ne touchez jamais la fiche d'alimentation avec des mains humides ou mouillées.
4. Retirez la fiche d'alimentation de la prise secteur .
5. Retirez le flexible de vidage de condensat (5) ainsi que le liquide résiduel qui s'y trouve.
6. Nettoyez l'appareil et notamment le filtre à air conformément aux indications figurant dans le chapitre « Maintenance ».
7. Entreposez l'appareil conformément aux indications figurant dans le chapitre « Stockage ».

Défauts et pannes

Dans le cadre de sa production, le bon fonctionnement de l'appareil a été contrôlé à plusieurs reprises. Si, malgré ces contrôles répétitifs, l'appareil présente des dysfonctionnements, il faut le contrôler en se conformant à la liste suivante.

Avertissement !

Pour éviter tout endommagement de l'appareil et un déclenchement des fusibles ou des contacteurs moteurs, veuillez attendre au moins 5 minutes en cas d'arrêt de l'appareil avant de le remettre en service.

L'appareil ne se met pas en service :

- Contrôlez la connexion au réseau (230 V/1~/50 Hz).
- Vérifiez l'intégrité de la prise de contact.
- Vérifiez si l'interrupteur de réseau (9) est en position « ON ».
- Vérifiez la protection du réseau.
- Si l'appareil est utilisé avec un hygrostat (optionnel), contrôlez l'humidité recherchée. L'humidité de l'air dans l'endroit d'installation doit être supérieure à la plage sélectionnée. Réduisez l'humidité d'air souhaitée pré-réglée.
- Faites examiner l'appareil par une entreprise spécialisée dans le domaine du technique frigorifique et climatique ou par la société TROTEC®.

L'appareil est en service, mais sans condensation :

- Vérifiez la bonne fixation du tuyau d'évacuation de condensats.
- Vérifiez le bon fonctionnement de la pompe à condensat (optionnelle) ou tentez de détecter des vibrations ou bruits inhabituels. Retirez les encrassements.
- Vérifiez la température ambiante. Veuillez respecter la plage d'utilisation de l'appareil selon les caractéristiques techniques.
- Faites en sorte que l'humidité relative correspond aux caractéristiques techniques.
- Si l'appareil est utilisé avec un hygrostat (optionnel), contrôlez l'humidité recherchée. L'humidité de l'air dans l'endroit d'installation doit être supérieure à la plage sélectionnée. Réduisez l'humidité d'air souhaitée pré-réglée.
- Vérifiez si le filtre à air est encrassé. Le cas échéant, nettoyez ou remplacez le filtre à air.

L'appareil est bruyant ou il vibre, fuite de condensat :

- Vérifiez, si l'appareil est bien debout et installé sur une surface plane.

L'appareil est très chaud, il est bruyant ou il perd de puissance :

- Vérifiez si les entrées d'air et le filtre à air sont encrassés. Retirez les encrassements.
- Vérifiez si l'intérieur de l'appareil est pollué (voir chapitre « Maintenance »). Si nécessaire, nettoyez l'intérieur de l'appareil comme décrit dans le chapitre « Nettoyage intérieur avec de l'air comprimé ».

Même après toutes les vérifications, l'appareil ne fonctionne pas sans problème ?

Faites réparer l'appareil par une entreprise spécialisée dans le domaine du technique frigorifique et climatique ou par la société TROTEC®.

Maintenance

Intervalles de maintenance

Intervalle de maintenance et d'entretien	avant chaque mise en service	en cas de besoin	au moins une semaine sur deux	au moins une semaine sur quatre	au moins une fois par semestre	au moins une fois par an
Vider la pompe à condensat, le bac de récupération des condensats ou le déshumidificateur de chantier		X				
Contrôler les ouvertures d'aspiration et de sortie pour détecter des encrassements ou des corps étrangers, nettoyer le cas échéant	X	X		X		
Contrôle visuel de l'intérieur de l'appareil pour détecter des encrassements		X		X		
Nettoyage intérieur avec de l'air comprimé		X				X
Contrôler la grille d'aspiration et le filtre à air pour détecter des encrassements ou des corps étrangers, nettoyer ou remplacer le cas échéant	X		X			
Remplacer le filtre à air					X	
Contrôler pour détecter des endommagements	X					
Contrôler les vis de fixation		X				X
Marche d'essai						X

Protocole de maintenance et d'entretien

Type d'appareil : ..... N° d'appareil : .....

Intervalle de maintenance et d'entretien	1	2	3	4	5	6	7	8	9	10	11	12	13	14	15	16
Contrôler les ouvertures d'aspiration et de sortie pour détecter des encrassements ou des corps étrangers, nettoyer le cas échéant																
Nettoyage extérieur																
Contrôle visuel de l'intérieur de l'appareil pour détecter des encrassements																
Nettoyage intérieur avec de l'air comprimé																
Contrôler la grille d'aspiration et le filtre à air pour détecter des encrassements ou des corps étrangers, nettoyer ou remplacer le cas échéant																
Remplacer le filtre à air																
Contrôler pour détecter des endommagements																
Contrôler les vis de fixation																
Marche d'essai																
Remarques :																

1 Date : Signature :	2 Date : Signature :	3 Date : Signature :	4 Date : Signature : :
5 Date : Signature :	6 Date : Signature :	7 Date : Signature :	8 Date : Signature :
9 Date : Signature :	10 Date : Signature :	11 Date : Signature :	12 Date : Signature :
13 Date : Signature :	14 Date : Signature :	15 Date : Signature :	16 Date : Signature :

Activités avant de lancer les travaux de maintenance

1. Ne touchez jamais la fiche d'alimentation avec des mains humides ou mouillées.
2. Retirez la fiche d'alimentation de la prise secteur avant tout type de travail !

Toute activité de maintenance au niveau du système électrique ou à la climatisation est à dispenser par une entreprise spécialisée dans le domaine du technique frigorifique et climatique ou par la société TROTEC®.

Contrôle visuel de l'intérieur de l'appareil pour détecter des encrassements

1. Retirez le filtre à air (voir chapitre « Nettoyage des entrées d'air et du filtre à air »).
2. Munissez vous d'une lampe de poche pour éclairer l'intérieur de l'appareil.
3. Examinez l'intérieur de l'appareil pour détecter des encrassements.
4. Si vous retrouvez des pollutions, nettoyez l'appareil selon le chapitre « Nettoyage des entrées d'air et du filtre à air » à l'aide d'un nettoyeur à haute pression.
5. Remettez en place le filtre à air.

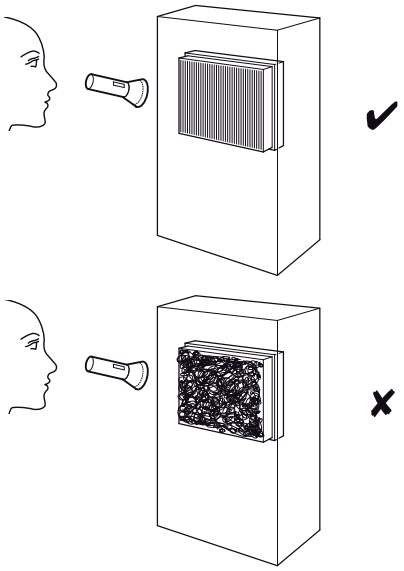

Nettoyage des entrées d'air et du filtre à air

A.

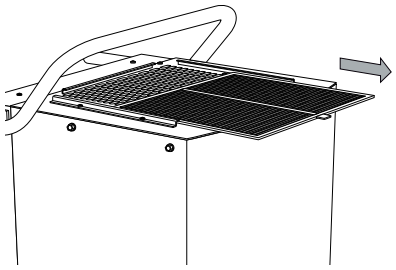

B.

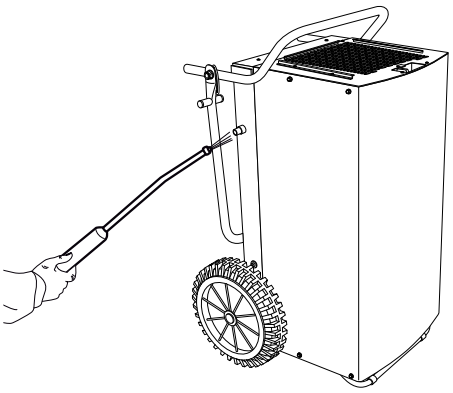

C.

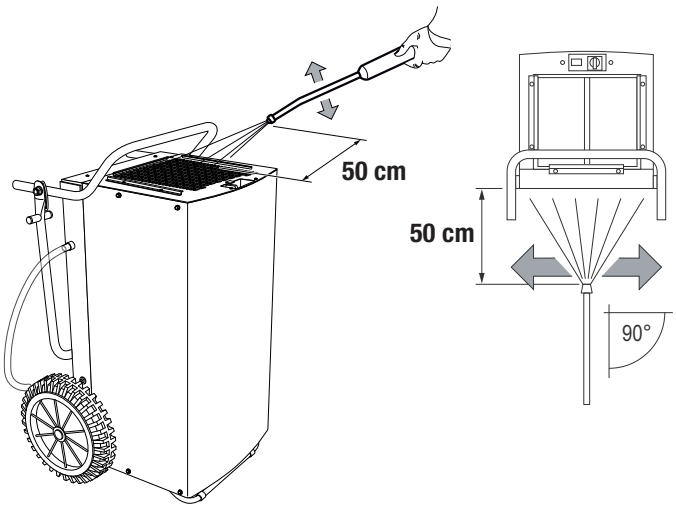

D.

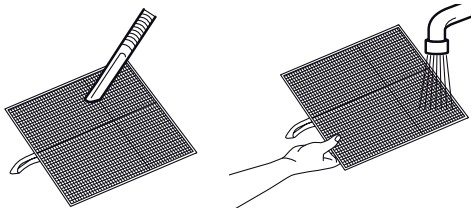

Avertissement !

Après avoir nettoyé l'appareil à l'aide d'un nettoyeur à haute pression, contrôlez le filtre à air précédemment nettoyé pour détecter d'éventuels endommagements. Les coins et les arêtes du filtre à air ne doivent être ni déformés ni arrondis.

Avant de remettre en place le filtre à air, veuillez vous assurer que celui-ci est intact et sec !

Respectez le chapitre « Intervalles de maintenance », pour remplacer à temps le filtre à air !

Nettoyage intérieur avec de l'air comprimé

A.

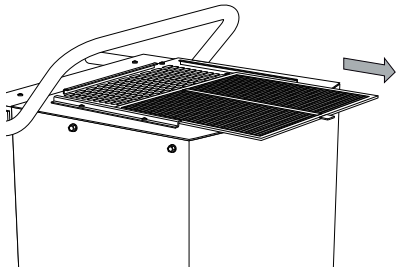

B.

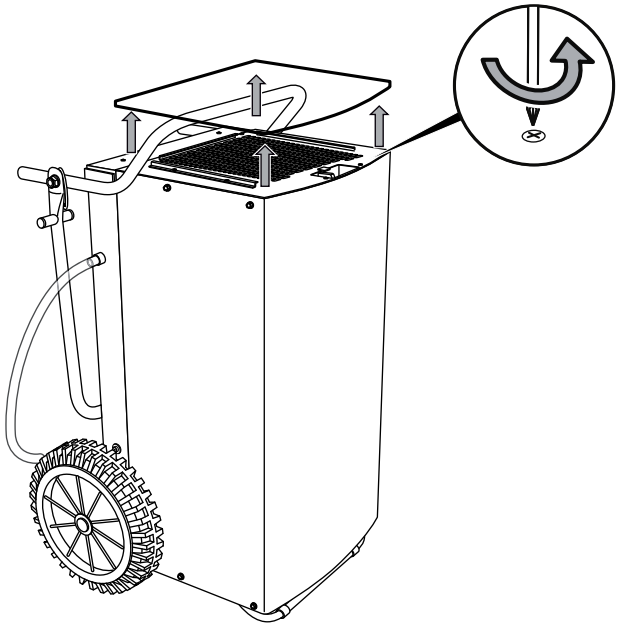

C.

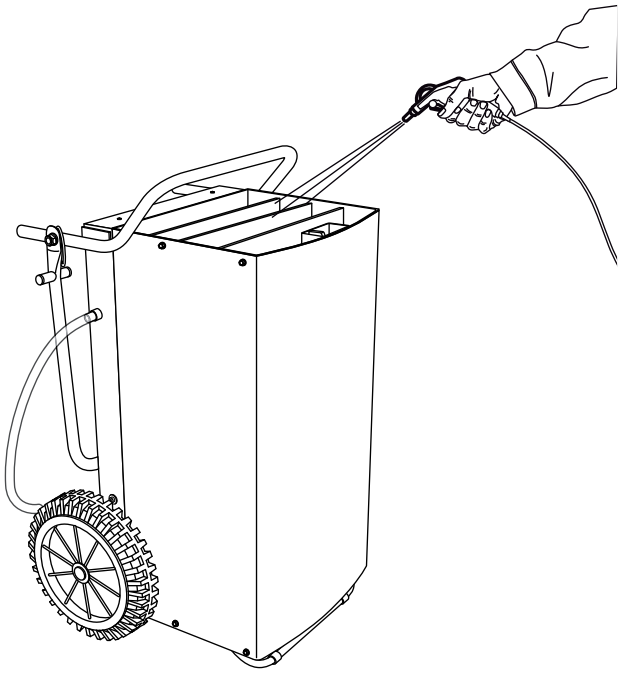

D.

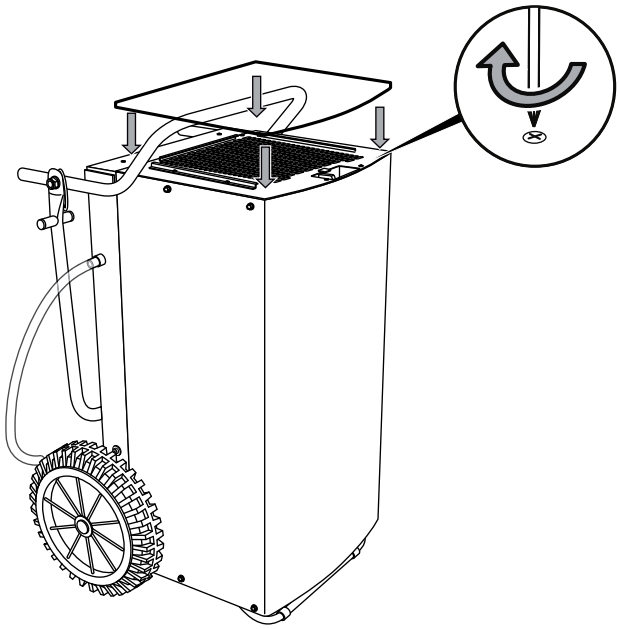

E.

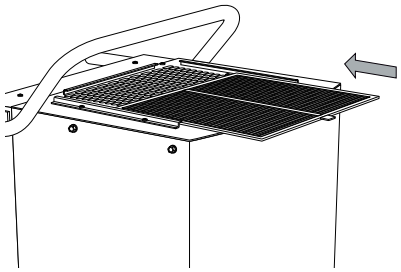

Nomenclature et liste des pièces de rechange

Composant principal

Indication !
Les numéros de repérage des pièces de rechange sont différents des numéros de repérage des composants utilisés dans le manuel d'utilisation.

B.

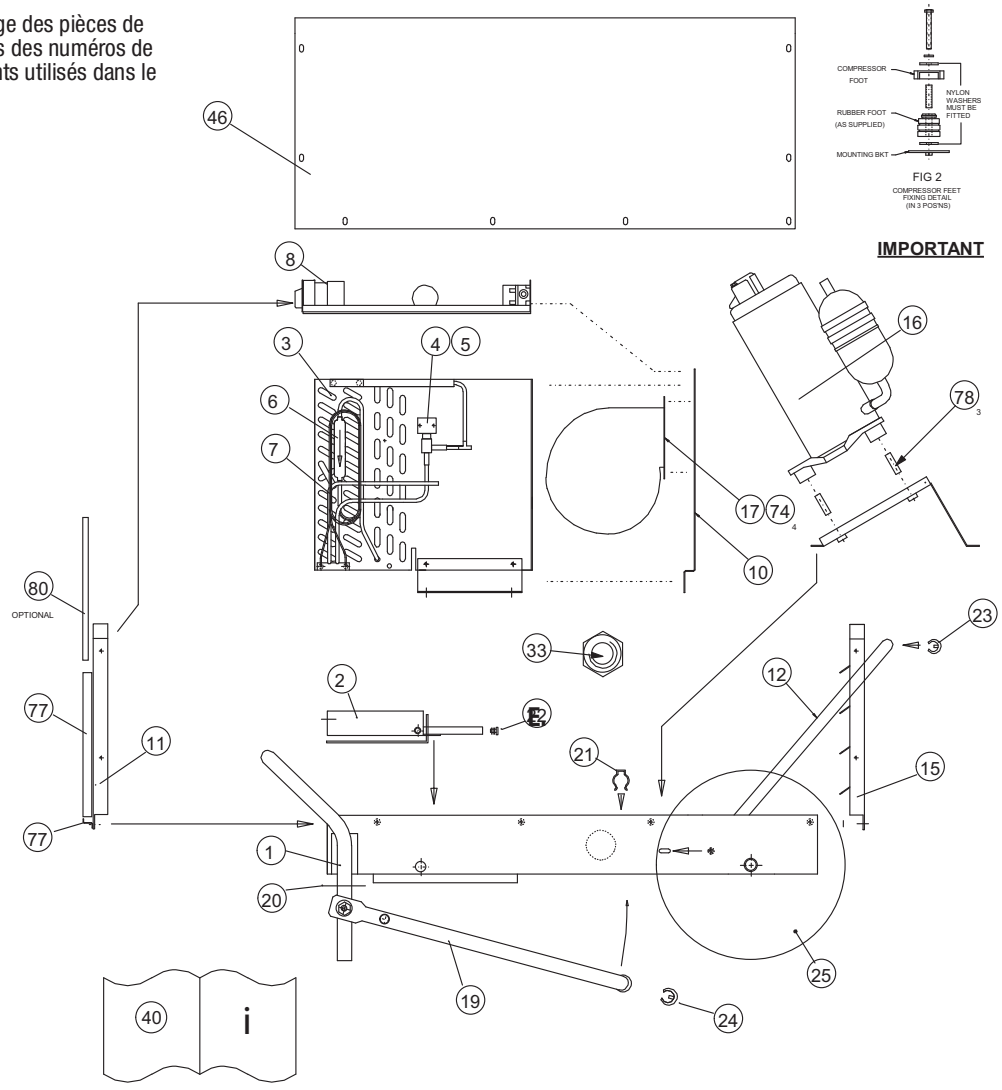

45 GAS CHARGE 1.050kg

27 MAINS LEAD EUROPE

N°	Référence	Pièce de rechange	N°	Référence	Pièce de rechange
1	SD512901	BTM casing assembly	22	7330000884	pipe insert bung
2	SD364402	drip tray	23	7310000202	saddle foot
3	7162000933	evaporator/condenser assembly	24	7310000201	saddle foot 25 mm tube
4	7140001337	defrost valve	25	7600001249	wheel 330 O/D 30-58-133
5	7420001338	solenoid coil	27	7333000378	plug/lead assembly
6	7220000195	drier molecular sieve 1/4 x 1/4	33	SP152150	M20 plastic gland back nut
7	P524750	capillary 0.102" OD x 0.060" ID x 55"	40	SD533252	user manual
8	SA373504	electric box assembly	45	SD182554	refrigerant R407c
10	SD521850	fan mounting panel	46	7242000173	top cover
11	7242000174	inlet grill	74	SP144250	clip U nut no. 8 screw
15	SD509601	outlet grill	77	SD512850	filter guide
16	7161000931	rotary compressor	78	SD520852	spacer 37 mm LG 10 mm O/D 8.20 mm I/D
17	7150000932	centrifugal fan			
19	SD365450	lifting leg black			
20	SD365550	locking ring BLK 51-22-103			
21	7242000169	spring clip			

Liste de pièces de rechange - installation électrique

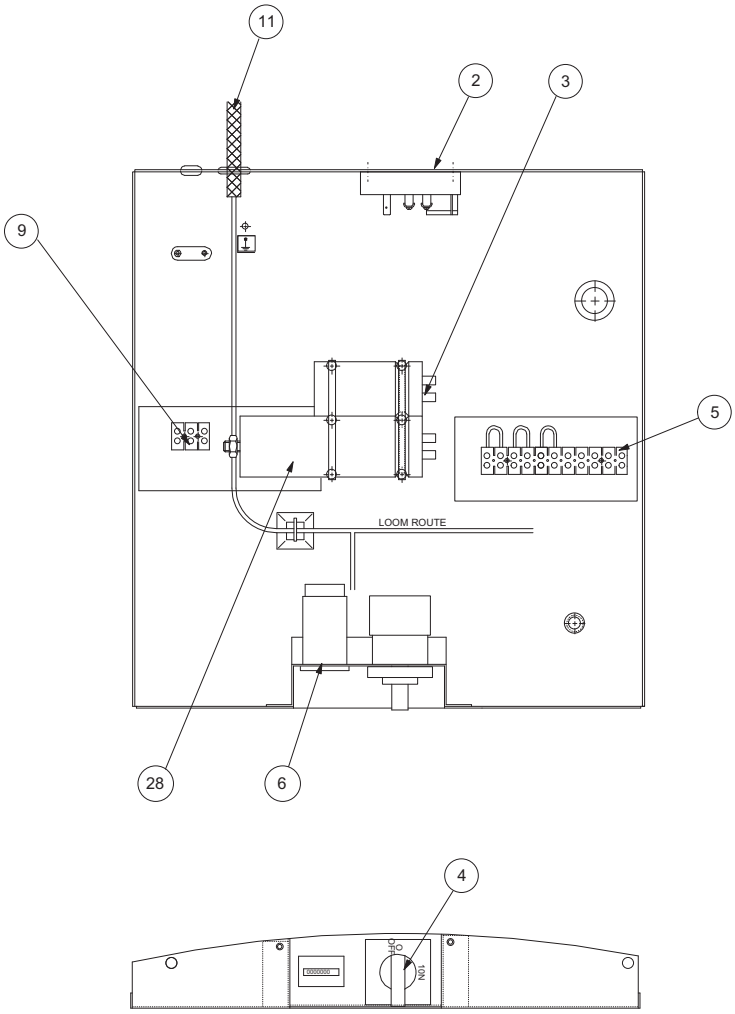

Indication !
Les numéros de repérage des pièces de rechange sont différents des numéros de repérage des composants utilisés dans le manuel d'utilisation.

N°	Référence	Pièce de rechange
2	7140000928	defrost stat
3	SD022550	capacitor 35 µF 440 V 50/60 Hz
4	7130000918	rotary switch 2 pole on/off
5	SAD98763	terminal block 11-way 10 A
6	7140000899	operating hours counter assembly
9	SA098762	terminal block 3-way 10 A
28	SD271250	capacitor 8 µF 500 V 50/60 Hz

Élimination des déchets

Les appareils électroniques usagés ne doivent pas être jetés avec les ordures ménagères, mais il faut les éliminer conformément à la directive européenne 2002/96/CE DU PARLEMENT ET DU CONSEIL EUROPEEN du 27 janvier 2003 relative aux déchets d'équipements électriques et électroniques. Veuillez donc éliminer cet appareil à la fin de sa durée de vie conformément aux dispositions de la loi en vigueur.

L'appareil fonctionne avec un réfrigérant écologique qui ne détruit pas la couche d'ozone (voir chapitre « Caractéristiques techniques »). Il faut évacuer le mélange de réfrigérant/ huile compris dans l'appareil de manière appropriée et conformément à la législation nationale en vigueur.

Déclaration de conformité

conformément à la directive européenne basse tension 2006/95/CE et à la directive CE 2004/108/CE relative à la compatibilité électromagnétique.
Par la présente, nous déclarons que le déshumidificateur à condensationTTK 800 a été développé, conçu et fabriqué conformément aux directives CE citées.
Normes harmonisées appliquées :
IEC 60335-1:2001/A2:2006
IEC 60335-2-40:2002/A1:2005
IEC 62233:2005

Le symbole CE se trouve sur la plaque signalétique de l'appareil.

Fabricant : :
Trotec GmbH & Co. KG
Grebbener Straße 7
D-52525 Heinsberg
Téléphone : +49 2452 962-400
Fax : +49 2452 962-200
E-Mail : info@trotec.de

Heinsberg, le 23/11/2009

PDG : Detlef von der Lieck

Sommario

Indicazioni relative alle istruzioni per l'uso ..... D - 01
Informazioni relative all'apparecchio ..... D - 02
Sicurezza ..... D - 06
Trasporto ..... D - 07
Comando ..... D - 08
Errori e disturbi ..... D - 11
Manutenzione ..... D - 12
Smaltimento ..... D - 17
Dichiarazione di conformità ..... D - 17

Indicazioni relative alle istruzioni per l'uso

Simboli

Pericolo causato da corrente elettrica!
Indica i pericoli causati dalla corrente elettrica, che possono ferire o addirittura portare alla morte.

Pericolo!
Indica i pericoli che possono danneggiare le persone.

Attenzione!
Indica i pericoli che possono danneggiare i materiali.

Indicazioni legali

Presente pubblicazione sostituisce tutte quelle precedenti. È vietato riprodurre o elaborare, duplicare o distribuire utilizzando dei sistemi elettronici qualsiasi parte della presente pubblicazione in qualsiasi forma senza la nostra autorizzazione scritta. Con riserva di modifiche tecniche. Tutti i diritti riservati. I nomi commerciali vengono utilizzati senza garanzia del libero utilizzo e sostanzialmente seguendo la grafia del produttore. I nomi commerciali utilizzati sono registrati e come tali devono essere considerati. La dotazione può variare dai prodotti raffigurati. Il presente documento è stato redatto con la dovuta cura. Non ci assumiamo alcuna responsabilità per errori od omissioni. © TROTEC®

Garanzia

La garanzia ha una durata di 12 mesi. Sono esclusi dalla garanzia i danni causati da un utilizzo errato di personale non istruito o dalla messa in funzione di persone non autorizzate.
L'apparecchio è conforme ai principali requisiti indicati dalle direttive dell'UE concernenti la salute e la sicurezza ed è stato testato più volte dall'azienda per verificarne il funzionamento senza difetti. Dovessero, ciononostante, insorgere dei disturbi nel funzionamento che non possono essere risolti con l'aiuto dei casi elencati nel Capitolo «Errori e disturbi», rivolgersi al proprio commerciante o partner contrattuale. In caso di ricorso alla garanzia è necessario indicare il numero dell'apparecchio (vedi contrassegno di fabbrica). La fattura di acquisto della merce ha valore di certificato di garanzia. In caso di mancata osservanza delle disposizioni del produttore, delle disposizioni di legge o in seguito a modifiche effettuate di propria iniziativa sugli apparecchi, il produttore non può essere ritenuto responsabile per i danni che ne derivano. Gli interventi effettuati sull'apparecchio o la sostituzione non autorizzata di singole parti può pregiudicare pesantemente la sicurezza elettrica di questo prodotto e comporta la perdita della garanzia. È esclusa qualsiasi responsabilità per danni ai materiali e alle persone che sono riconducibili a un impiego e un uso dell'apparecchio contrari alle indicazioni descritte nelle presenti istruzioni per l'uso. Ci si riserva di apporre modifiche al design tecnico e al modello in seguito al costante sviluppo e al miglioramento del prodotto, senza che vi sia alcuna necessità di una preventiva comunicazione.
Si declina qualsiasi responsabilità in relazione a danni causati da un uso non conforme alla destinazione. In questo caso viene meno anche il diritto alla garanzia.

L'attuale versione delle istruzioni per l'uso si trovano sul sito: www.trotec.de.

Informazioni relative all'apparecchio

Descrizione dell'apparecchio

Con l'aiuto del principio di condensazione, l'apparecchio fornisce una deumidificazione automatica degli ambienti interni. Per fare ciò, l'apparecchio può essere utilizzato nel funzionamento continuo.

Il ventilatore aspira l'aria umida dall'ambiente interno sull'entrata dell'aria (2) attraverso il filtro dell'aria (3), il vaporizzatore e il condensatore che si trova dietro quest'ultimo. Sul vaporizzatore freddo l'aria dell'ambiente interno viene raffreddata fino al di sotto del punto di rugiada. Il vapore acqueo contenuto dell'aria precipita in forma di condensato o brina sulle lamelle del vaporizzatore. Sul condensatore l'aria deumidificata e raffreddata viene nuovamente riscaldata e gettata fuori tramite lo scarico dell'aria (6). L'aria secca così preparata viene nuovamente mischiata all'aria dell'ambiente. Grazie alla costante circolazione dell'aria ambientale attivata dall'apparecchio, l'umidità dell'aria nel luogo di installazione viene ridotta. A seconda della temperatura dell'aria e della relativa umidità dell'aria, l'acqua condensata gocciola costantemente, o solamente durante le fasi periodiche di sbrinamento, nella vasca per il condensato. Tramite un giunto di tubi resistenti alla compressione, la condensa viene trasportata fuori dall'apparecchio con l'ausilio di un tubo di scarico della condensa (5) preinstallato.

Opzionalmente è possibile scaricare l'acqua condensata con l'aiuto di una pompa per condensa riequipaggiabile.

L'apparecchio è stato dotato di una staffa-impugnatura (1) e di rulli di trasporto (4) per il trasporto. In posizione di lavoro l'apparecchio è posato ribaltato sulla staffa di appoggio (7).

L'apparecchio consente di abbassare l'umidità dell'aria relativa fino a un 35 % circa. A causa dell'irraggiamento di calore sviluppatosi durante il funzionamento, la temperatura ambiente può aumentare di circa 1-3 °C.

Rappresentazione dell'apparecchio ed elementi di comando

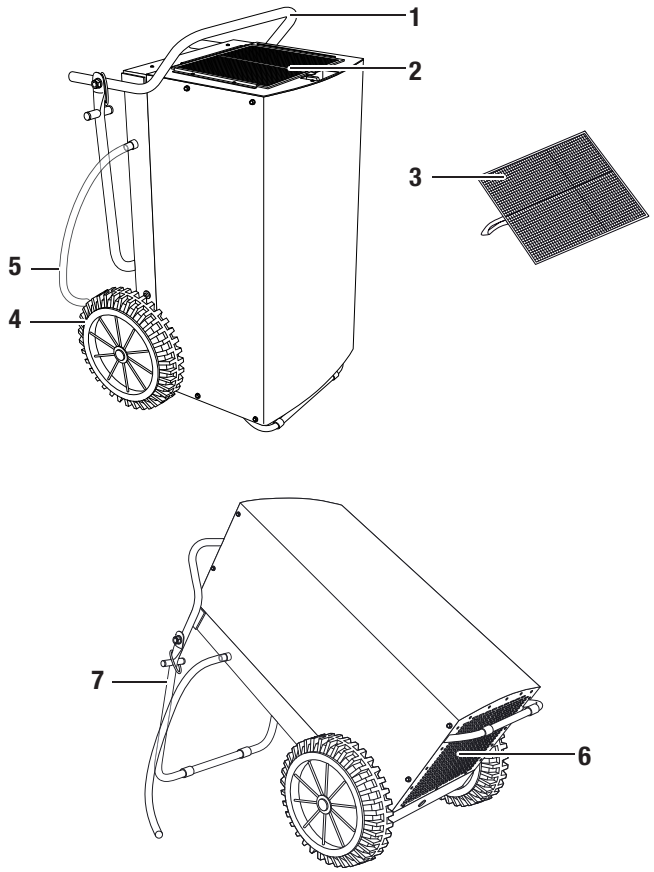

N.	Elemento di comando
1	Staffa-impugnatura
2	Entrata dell'aria
3	Filtro dell'aria
4	Rulli di trasporto
5	Tubo di scarico della condensa
6	Scarico dell'aria
7	Staffa di appoggio

Fornitura (standard)

- Essiccatore edile TTK 800
- Filtro dell'aria
- Tubo di scarico della condensa
- Istruzioni per l'uso

Accessori opzionali

- Filtro dell'aria
- Igrostato
- Pompa per condensa
- Misuratore dei costi energetici

Dati tecnici

Parametro	Valore
Modello	TTK 800
Potenza del deumidificatore, max.	150 l / 24 h
Potenza del deumidificatore (20 °C / 60 % umidità relativa dell'aria)	55 l / 24 h
Adatto ad ambienti con dimensioni fino a: Essiccazione delle costruzioni o eliminazione dei danni causati dall'acqua Tenuta dell'asciutto	 800 m^3 1600 m^3
Temperatura di esercizio	0-40 °C
Area di lavoro della relativa umidità dell'aria	35-100 %
Potenza dell'aria, max.	940 m^3/h
Collegamento elettrico	230 V / 50 Hz / 9,5 A
Potenza assorbita, max.	2,4 kW
Consumo, media	1,7 kW
Protezione di rete a piè d'opera	16 A
Compressore	Rotore eccentrico
Refrigerante	R407c
Quantità refrigerante	1,05 kg
Peso	70 kg
Misure (AxPxL)	1020 x 585 x 630 mm
Distanza minima dalle pareti / dagli oggetti	A: Sopra: 50 cm B: Dietro: 50 cm C: Lato: 50 cm D: Davanti: 50 cm
Livello di pressione sonora LpA (3 m; in conformità con DIN 45635-01-KL3)	60 dB(A)

Consumo

Il consumo dell'apparecchio dipende dalla temperatura attuale dell'ambiente e dall'umidità relativa dell'aria.

Moltiplicare le ore di funzionamento (vedi il contatore delle ore di funzionamento nel capitolo «Elementi di comando») con un valore di consumo di un chilowatt l'ora, per ottenere il consumo indicativo.

Per rilevare il consumo esatto, è possibile inserire come opzione un misuratore dei costi energetici tra essiccatore edile e la fonte di alimentazione elettrica. Contattate il vostro servizio clienti TROTEC®.

Diagramma circuito di raffreddamento

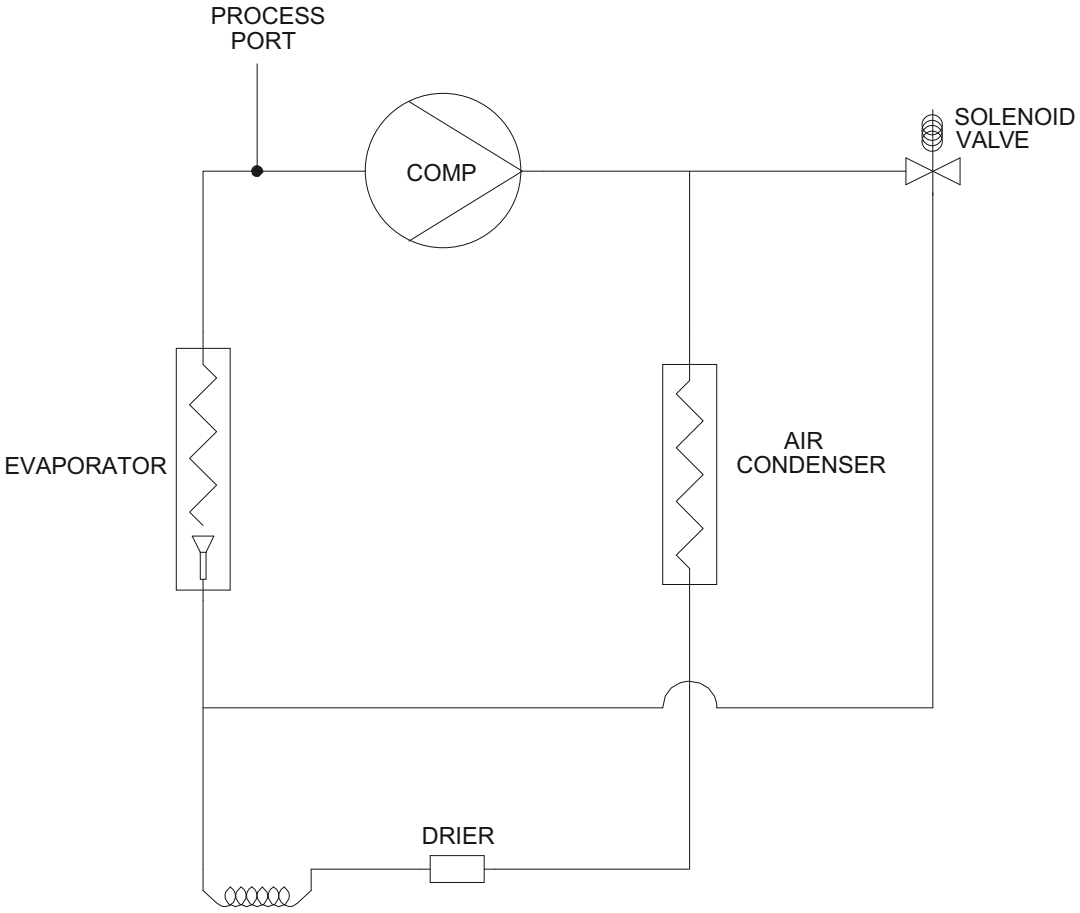

Schema elettrico

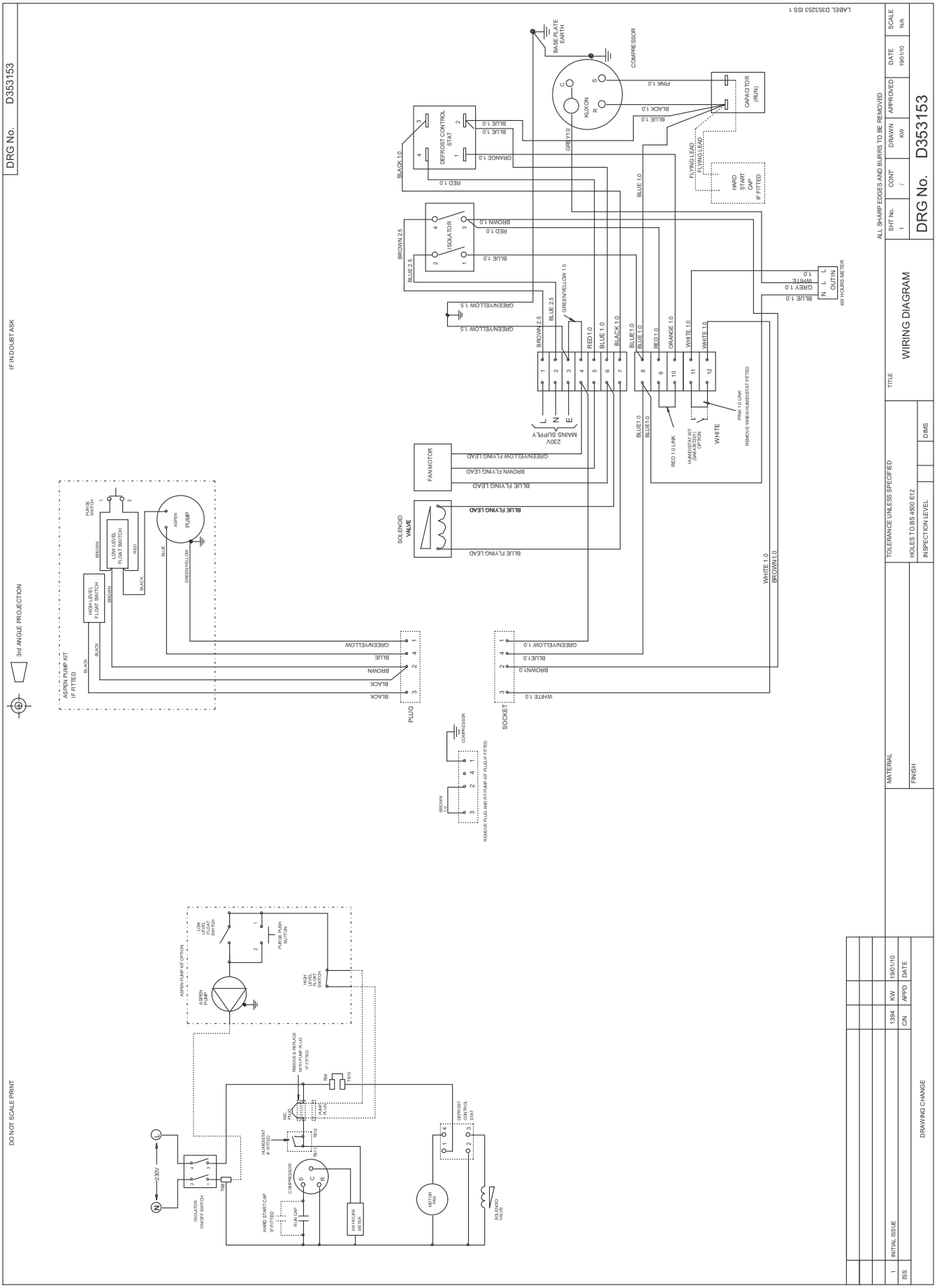

Sicurezza

Leggere presenti istruzioni con attenzione prima della messa in funzione / dell'utilizzo dell'apparecchio e conservarle sempre nelle immediate vicinanze del luogo di installazione o presso l'apparecchio stesso!

- Non utilizzare l'apparecchio in ambienti con pericolo di esplosione.
- Non utilizzare l'apparecchio in caso di atmosfera oleifera, solfifera, salifera, contenente cloro o acidità.
- Non azionare l'apparecchio in locali con alimentazione di acetone, acidi non diluiti o solventi.
- Installare l'apparecchio in posizione eretta e stabile.
- Durante il funzionamento, non esporre l'apparecchio al getto diretto di acqua.
- Assicurarsi che l'entrata e l'uscita dell'aria siano libere.
- Assicurarsi che sul lato di aspirazione non ci sia mai della sporcizia e che non ci siano oggetti sciolti.
- Non infilare mai degli oggetti o degli elementi nell'apparecchio.
- Durante il funzionamento, non coprire mai l'apparecchio e non trasportarlo.
- Non sedersi sull'apparecchio.
- Assicurarsi che tutti i cavi elettrici che si trovano all'esterno dell'apparecchio siano protetti da possibili danneggiamenti (per es. causati da animali).
- Scegliere le prolunghe del cavo di collegamento nel rispetto della potenza allacciata dell'apparecchio, della lunghezza del cavo e della destinazione d'uso. Evitare il sovraccarico elettrico.
- Trasportare l'apparecchio esclusivamente in posizione eretta e con la pompa per condensa e la vasca per il condensato vuote.
- Smaltire il condensato raccolto. Non bere il condensato. Sussiste pericolo di infezione!

Uso conforme alla destinazione

Utilizzare l'apparecchio TTK 800 esclusivamente come essiccatore industriale mobile per asciugare e deumidificare l'aria degli ambienti interni, nel rispetto dei dati tecnici.

Fanno parte dell'uso conforme alla destinazione:

- l'asciugatura e la deumidificazione di:
  - Impianti di produzione, locali sotterranei
  - magazzini, archivi, laboratori
  - ambienti e superfici dopo infiltrazioni dovute alla rottura di un tubo o a inondazioni
- il costante aggottamento delle acque di:
  - strumenti, apparecchi, documenti
  - sale comandi elettriche, impianti di caldaie, turbine e tubolature in centrali elettriche
  - carichi sensibili all'umidità ecc.

Uso non conforme alla destinazione

Non posizionare l'apparecchio su pavimentazioni inondate. Non utilizzare l'apparecchio all'aperto. Non posare alcun oggetto, come per es. vestiti bagnati, sull'apparecchio per asciugarli. È vietato apporre delle modifiche, fare delle installazioni e delle trasformazioni dell'apparecchio che non sono previste dalla TROTEC®.

Qualifiche del personale

Il personale addetto all'utilizzo di questo apparecchio deve:

- essere conscio dei pericoli che possono venirsi a creare durante il lavoro con apparecchi elettrici in ambienti umidi.
- adottare dei provvedimenti contro il contatto diretto con le parti sotto tensione.
- aver letto e capito le istruzioni per l'uso, in particolare il capitolo «Sicurezza».

I lavori di manutenzione sull'impianto elettrico o sulla tecnica di condizionamento devono essere eseguiti esclusivamente da imprese specializzate in tecnica del freddo e in tecnica di condizionamento dell'aria o dalla TROTEC®.

Pericoli residui

Pericolo causato da corrente elettrica!

I lavori presso elementi costruttivi elettrici devono essere eseguiti esclusivamente da imprese specializzate autorizzate!

Pericolo causato da corrente elettrica!

Prima di qualsiasi lavoro sull'apparecchio, rimuovere la spina di rete dalla presa!

Attenzione!

Per evitare danneggiamenti all'apparecchio, non avviare mai l'apparecchio senza il filtro dell'aria inserito!

Pericolo!

Da questo apparecchio posso scaturire pericoli, se viene utilizzato in modo non corretto o non conforme alla sua destinazione da persone senza formazione! Tenere conto delle qualifiche del personale!

Pericolo!

Un apparecchio che si ribalta può provocare lesioni! Inclinare l'apparecchio solo leggermente e maneggiarlo con cautela. Eventualmente chiamare in supporto un'altra persona. In caso di percorsi più lunghi, trasportare l'apparecchio con un carrello elevatore a forca o un carrello elevatore. Non sostare sotto all'apparecchio sospeso.

Comportamento in caso di emergenza

1. In caso di emergenza, staccare l'apparecchio dalla corrente.
2. Non allacciare nuovamente alla rete un apparecchio difettoso.

Trasporto

L'apparecchio è dotato di rulli di trasporto e una staffa-impugnatura per esemplificarne il trasporto. Per il trasporto dell'apparecchio si consiglia eventualmente di chiamare in supporto un'altra persona. Per sollevarlo, utilizzare un carrello elevatore a forca o un carrello elevatore.
Osservare le indicazioni seguenti **prima** di ogni trasporto:

1. Spegnere l'apparecchio tramite l'interruttore di rete (vedi capitolo «Elementi di comando»).
2. Estrarre la spina di rete dalla presa. Non utilizzare il cavo di rete come corda traente!
3. Svuotare il tubo di scarico della condensa o la pompa per condensa (opzionale). Fare attenzione al condensato che gocciola alla fine.
4. Se l'apparecchio si trova in posizione di lavoro, afferrare la staffa-impugnatura con entrambe le mani e alzare l'apparecchio con cautela.
5. Assicurarsi che la staffa di appoggio sia chiusa e assicurata con entrambi gli anelli di arresto (vedi capitolo «Installazione»).
6. Prendere nuovamente la staffa-impugnatura con entrambe le mani e ribaltare leggermente l'apparecchio.
7. Spostare l'apparecchio con l'aiuto dei rulli di trasporto.

Osservare le indicazioni seguenti **dopo** ogni trasporto:

1. Dopo ogni trasporto, riposizionare prima di tutto l'apparecchio in posizione eretta.
2. Portare l'apparecchio nella sua posizione di lavoro (vedi capitolo «Installazione»).
3. Assicurarsi che il piano di appoggio gommato della staffa di appoggio venga appoggiato in piano sul pavimento. Il piano di appoggio gommato della staffa di appoggio garantisce che l'apparecchio non rotoli via.

Immagazzinaggio

In caso di non utilizzo, immagazzinare l'apparecchio come segue:

- asciutto,
- sotto tetto,
- in posizione eretta in un posto protetto dalla polvere e dai raggi diretti del sole,
- eventualmente, con un involucro di plastica che lo protegge dalla polvere che può penetrarci.
- La temperatura di immagazzinaggio corrisponde al campo per la temperatura di funzionamento indicata nel capitolo «Dati tecnici».

Comando

- Una volta acceso, l'apparecchio procede con funzionamento completamente automatico.
- Non aprire porte o finestre.

Installazione

Durante l'installazione osservare le distanze minime dell'apparecchio dalle pareti e dagli oggetti, in conformità con il capitolo «Dati tecnici».

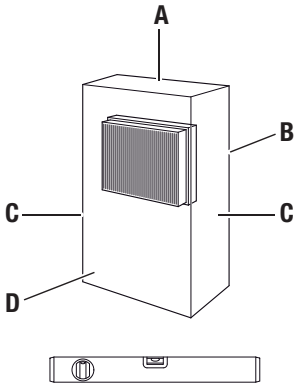

- Installare l'apparecchio in una posizione stabile. Utilizzare l'apparecchio esclusivamente nella sua posizione di lavoro.

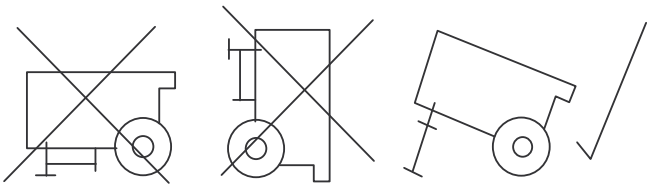

- Nell'installare l'apparecchio, mantenere una distanza sufficiente dalle fonti di calore.
- Posizionare l'apparecchio possibilmente al centro della stanza. Nell'installare più di un apparecchio, fare attenzione la ripartizione del locale tra i diversi apparecchi sia equa.
- Durante l'installazione dell'apparecchio, e in particolare in ambienti bagnati, assicurare l'apparecchio sul posto tramite un impianto di protezione contro la corrente di dispersione che corrisponda alle disposizioni (RCD = Residual Current protective Device).
- Assicurarsi che le prolunghe dei cavi siano completamente srotolate.
- Assicurarsi che la tensione e l'amperaggio dell'alimentazione di corrente corrispondano alle indicazioni riportate sul contrassegno di fabbrica dell'apparecchio.
- Nel caso di utilizzo di un generatore, assicurarsi che il generatore fornisca una potenza di almeno 4 kW (La corrente di avviamento dell'apparecchio può superare quattro o cinque volte il valore nominale di corrente. Osservare questa avvertenza anche in caso di utilizzo di più apparecchi attaccati a un generatore).

Installare l'apparecchio secondo le seguenti indicazioni:

A.

B.

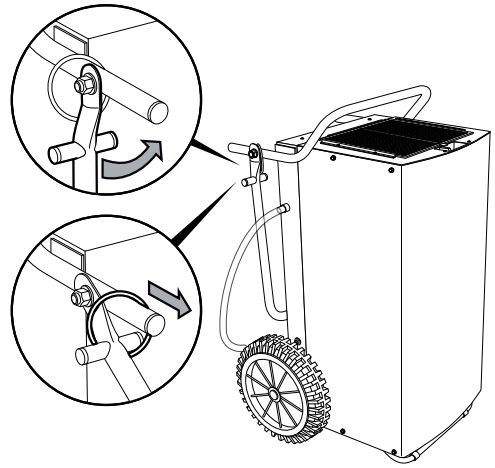

C.

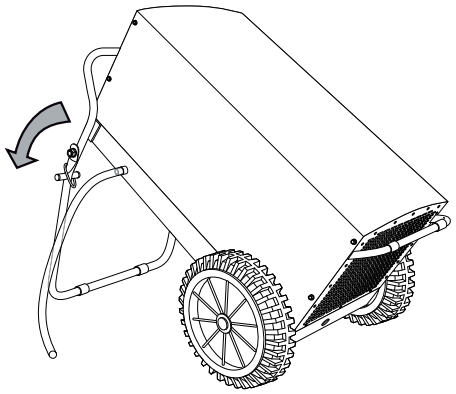

Indicazioni relative alla potenza di deumidificazione

La potenza di deumidificazione dipenda da:

- dalla qualità dell'ambiente
- dalla temperatura ambientale
- dall'umidità relativa dell'aria

Quanto più elevate sono la temperatura ambientale e l'umidità relativa dell'aria tanto più alta è la potenza di deumidificazione. Per l'utilizzo in spazi abitativi è sufficiente un'umidità relativa dell'aria del 50-60% circa. In magazzini e archivi l'umidità dell'aria non deve superare un valore del 50% circa.

Elementi di comando

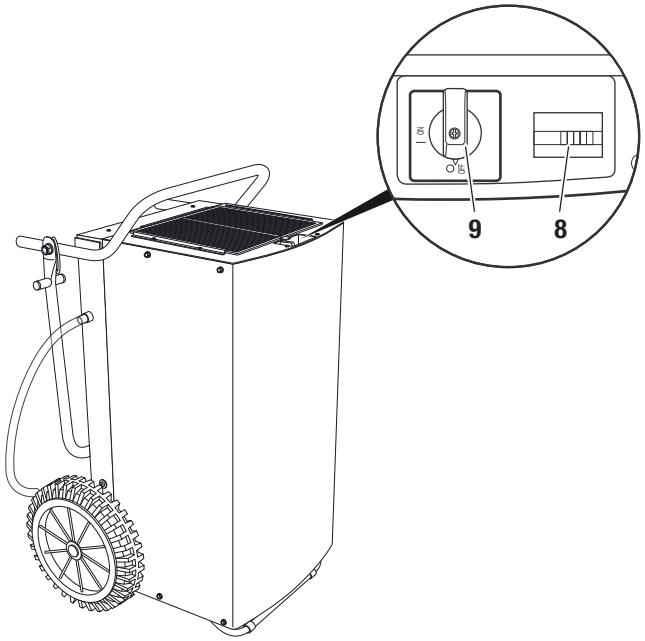

N.	Elemento di comando
8	Contatore delle ore di funzionamento
9	Interruttore di rete: «ON»: Apparecchio è acceso. «OFF»: Apparecchio è spento.

Messa in funzione

Inserimento del filtro dell'aria

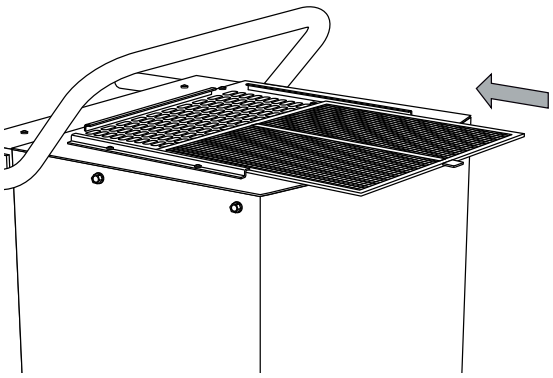

Posa del tubo di scarico della condensa

Avvertenza:

Alla consegna dell'apparecchio, il tubo di scarico della condensa è già montato.

1. Assicurarsi che il tubo di scarico della condensa sia stato collegato correttamente all'apparecchio e che non presenti segni di danneggiamento.
2. Posizionare l'estremità del tubo di scarico della condensa a seconda sei casi di utilizzo di seguito riportati:
   – Posare un contenitore sufficientemente grande (min. 90 litri) accanto all'apparecchio e infilarci l'estremità del tubo flessibile. Controllare regolarmente il livello di riempimento del contenitore.

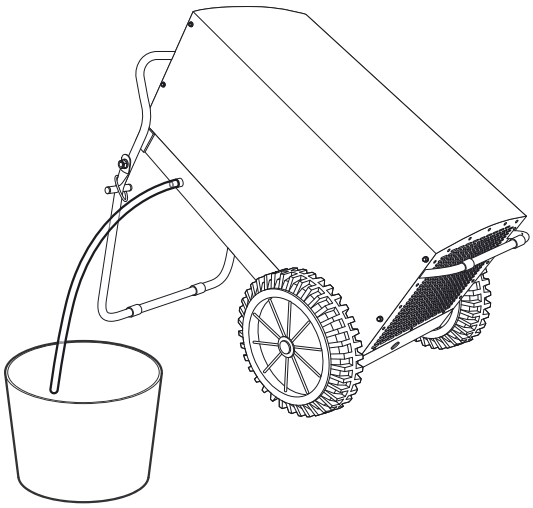

– Posizionare l'estremità del tubo di scarico della condensa al di sopra di uno scarico dell'acqua. Per distanze maggiori è possibile anche utilizzare un tubo più lungo dello stesso tipo.

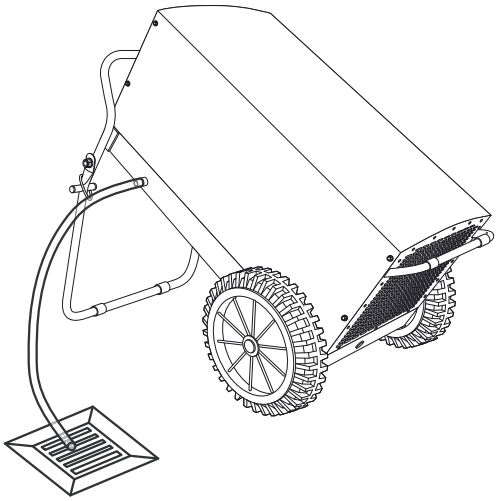

– L'apparecchio può essere messo in funzione con l'opzione della pompa per condensa. Contattate il vostro servizio clienti TROTEC®.

3. Assicurarsi che il tubo di scarico della condensa abbia una pendenza costante.

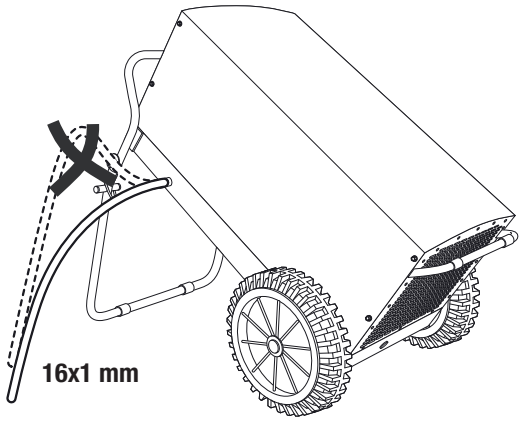

Accensione dell'apparecchio

1. Assicurarsi che il tubo di scarico della condensa (5) sia stato collegato correttamente e posato a regola d'arte. Evitare i pericoli d'inciampo.
2. Assicurarsi che il tubo di scarico della condensa (5) non sia inflesso o incastrato e che non si trovi alcun oggetto appoggiato sopra al tubo di scarico della condensa (5).
3. Assicurarsi che la condensa possa defluire regolarmente.
4. Inserire la presa di rete in una presa di rete regolarmente protetta. Evitare i pericoli d'inciampo.
5. Eventualmente, svuotare la condensa presente nell'apparecchio attivando il tasto per lo svuotamento dell'acqua residua della pompa per condensa (opzionale).
6. Assicurarsi che l'apparecchio venga appoggiato in modo stabile sulla sua posizione di lavoro.
7. Accendere l'apparecchio con l'interruttore di rete (9).

Modalità «Funzionamento continuo»

Durante il funzionamento continuo l'apparecchio deumidifica l'aria in modo continuativo e indipendentemente dall'umidità presente.

Modalità «Funzionamento con igrostato» (opzionale)

L'apparecchio può essere messo in funzione con l'opzione dell'igrostato.
L'igrostato accende o spegne l'apparecchio a seconda del valore di umidità dell'aria raggiunto.
Quando l'apparecchio viene messo in funzione con un igrostato opzionale, impostare l'umidità dell'aria desiderata sull'igrostato (vedi istruzioni per l'uso dell'igrostato opzionale).

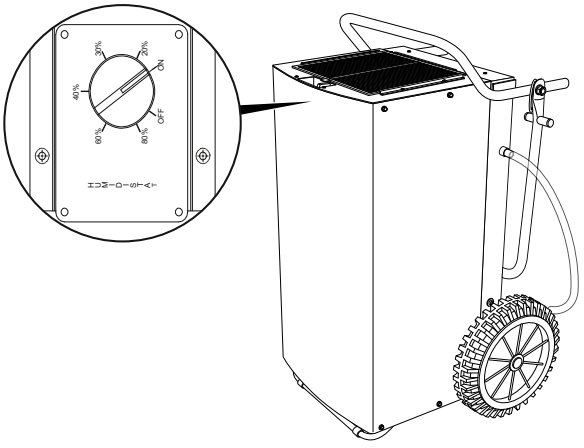

Disgelamento automatico

A seconda della temperatura dell'aria e dell'umidità relativa dell'aria, le lamelle del vaporizzatore possono ghiacciarsi. Lo sbrinatore automatico a gas caldo installato nell'apparecchio si accende automaticamente in caso di necessità. Durante lo sbrinamento il funzionamento del deumidificatore viene interrotta per una breve durata.

Messa fuori funzione

1. Spegnere l'apparecchio con l'interruttore di rete (9).
2. Eventualmente, svuotare la condensa presente nell'apparecchio attivando il tasto per lo svuotamento dell'acqua residua della pompa per condensa (opzionale).
3. Non toccare la spina di rete con mani umide o bagnate.
4. Estrarre la spina di rete dalla presa di rete.
5. Rimuovere il tubo di scarico della condensa (5) e il liquido residuo in esso contenuto.
6. Pulire l'apparecchio e in particolare il filtro dell'aria secondo quanto indicato nel capitolo «Manutenzione».
7. Immagazzinare l'apparecchio secondo quanto indicato nel capitolo «Immagazzinaggio».

Errori e disturbi

Il funzionamento impeccabile dell'apparecchio è stato controllato più volte durante la sua produzione. Nel caso in cui dovessero, ciononostante, insorgere dei disturbi nel funzionamento, controllare l'apparecchio secondo la seguente lista.

Attenzione!
Per evitare di danneggiare l'apparecchio e far scattare le sicure o il salvamotore, in caso di arresto dell'apparecchio, attendere almeno 5 minuti prima di riaccendere l'apparecchio.

L'apparecchio non si avvia:

- Controllare l'allaccio alla rete (230 V/1~/50 Hz).
- Controllare che la spina di rete non sia danneggiata.
- Controllare se l'interruttore di rete (9) si trova nella posizione «ON».
- Controllare la protezione di rete a piè d'opera.
- Nel caso in cui l'apparecchio venga azionato con un igrostato (opzionale), controllare l'umidità dell'aria desiderata. L'umidità dell'aria nel luogo di installazione deve trovarsi al di sopra del campo selezionato. Ridurre l'umidità dell'aria desiderata preselezionata.
- Far eseguire un controllo elettrico da un'impresa specializzata in tecnica del freddo e in tecnica di condizionamento dell'aria o dalla TROTEC®.

L'apparecchio è in funzione ma non vi è alcuna formazione di condensato:

- Controllare che il tubo di scarico della condensa sia ben posizionato.
- Controllare che la pompa per condensa (opzionale) funzioni perfettamente e che non vi siano rumori o vibrazioni inusuali. Rimuovere la sporcizia esterna.
- Controllare la temperatura ambientale. Rispettare l'area di lavoro ammissibile dell'apparecchio, in conformità con i dati tecnici.
- Assicurarsi che umidità relativa dell'aria corrisponda ai dati tecnici.
- Nel caso in cui l'apparecchio venga azionato con un igrostato (opzionale), controllare l'umidità dell'aria desiderata. L'umidità dell'aria nel luogo di installazione deve trovarsi al di sopra del campo selezionato. Ridurre l'umidità dell'aria desiderata preselezionata.
- Controllare che il filtro dell'aria non sia sporco. In caso di necessità, pulire o sostituire il filtro dell'aria.

L'apparecchio è rumoroso o vibra, fuoriesce del condensato:

- Controllare se l'apparecchio è stato installato in posizione eretta e si trova su una superficie piana.

L'apparecchio si riscalda molto, è rumoroso o perde potenza:

- Controllare che le entrate dell'aria e il filtro dell'aria non siano sporchi. Rimuovere la sporcizia esterna.
- Controllare che nell'interno dell'apparecchio non ci sia sporcizia (vedi capitolo «Manutenzione»). Eventualmente, pulire l'interno dell'apparecchio secondo le indicazione riportate nel capitolo «Pulitura degli interni mediante aria compressa».

L'apparecchio ancora non funziona perfettamente dopo questi controlli?

Portare l'apparecchio da un'impresa specializzata in tecnica del freddo e in tecnica di condizionamento dell'aria o dalla TROTEC® per farlo riparare.

Manutenzione

Intervalli di manutenzione

Intervallo di manutenzione	prima di ogni messa in funzione	in caso di necessità	almeno ogni 2 settimane	almeno ogni 4 settimane	almeno ogni 6 mesi	almeno una volta l'anno
Svuotare la pompa per condensa, la vasca per il condensato ovvero l'essiccatore edile		X				
Controllare che non ci sia sporcizia o dei corpi estranei sulle aperture di aspirazione e di scarico, eventualmente pulire	X	X		X		
Controllo visivo che non ci sia sporcizia nell'interno dell'apparecchio		X		X		
Pulitura degli interni mediante aria compressa		X				X
Controllare che non ci sia sporcizia o dei corpi estranei sulla grata di aspirazione e sul filtro dell'aria, eventualmente pulire o sostituire	X		X			
Sostituire il filtro dell'aria					X	
Controllare che non ci siano danneggiamenti	X					
Controllare le viti di fissaggio		X				X
Corsa di collaudo						X

Protocollo di manutenzione

Tipo di apparecchio: ..... Numero apparecchio: .....

Intervallo di manutenzione	1	2	3	4	5	6	7	8	9	10	11	12	13	14	15	16
Controllare che non ci sia sporcizia o dei corpi estranei sulle aperture di aspirazione e di scarico, eventualmente pulire																
Pulitura dell'esterno																
Controllo visivo che non ci sia sporcizia nell'interno dell'apparecchio																
Pulitura degli interni mediante aria compressa																
Controllare che non ci sia sporcizia o dei corpi estranei sulla grata di aspirazione e sul filtro dell'aria, eventualmente pulire o sostituire																
Sostituire il filtro dell'aria																
Controllare che non ci siano danneggiamenti																
Controllare le viti di fissaggio																
Corsa di collaudo																
Note:																

1. Data: Firma:	2. Data: Firma:	3. Data: Firma:	4. Data: Firma:
5. Data: Firma:	6. Data: Firma:	7. Data: Firma:	8. Data: Firma:
9. Data: Firma:	10. Data: Firma:	11. Data: Firma:	12. Data: Firma:
13. Data: Firma:	14. Data: Firma:	15. Data: Firma:	16. Data: Firma:

Lavori da eseguire prima dell'inizio della manutenzione

1. Non toccare la spina di rete con mani umide o bagnate.
2. Estrarre la spina di rete primi di iniziare qualsiasi lavoro!

I lavori di manutenzione sull'impianto elettrico o sulla tecnica di condizionamento devono essere eseguiti esclusivamente da imprese specializzate in tecnica del freddo e in tecnica di condizionamento dell'aria o dalla TROTEC®.

Controllo visivo che non ci sia sporcizia nell'interno dell'apparecchio

1. Rimuovere il filtro dell'aria (vedi capitolo «Pulitura delle entrate dell'aria e del filtro dell'aria»).
2. Con una torcia, fare luce nelle aperture dell'apparecchio.
3. Controllare che non ci sia dello sporco all'interno dell'apparecchio.
4. Se si riconoscono delle impurità, pulire l'apparecchio come riportato nel capitolo «Pulitura delle entrate dell'aria e del filtro dell'aria», con un depuratore ad alta pressione.
5. Riposizionare il filtro dell'aria.

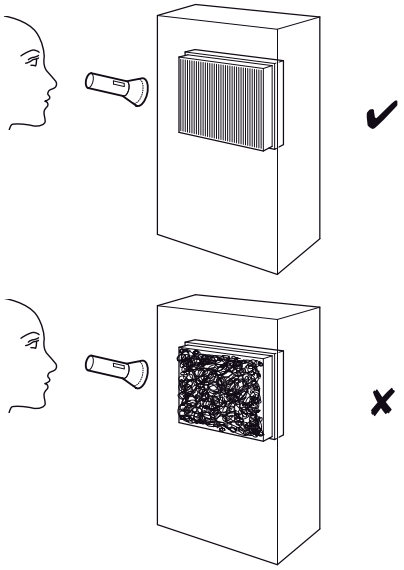

Pulitura delle entrate dell'aria e del filtro dell'aria

A.

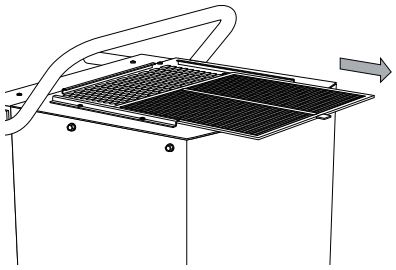

B.

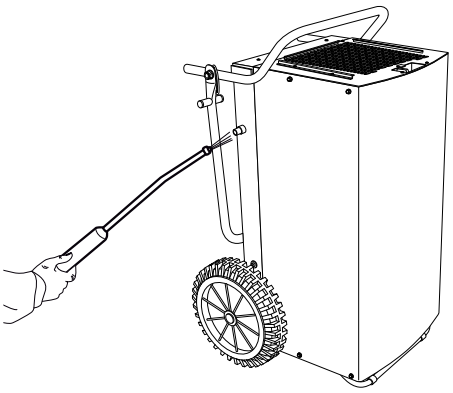

C.

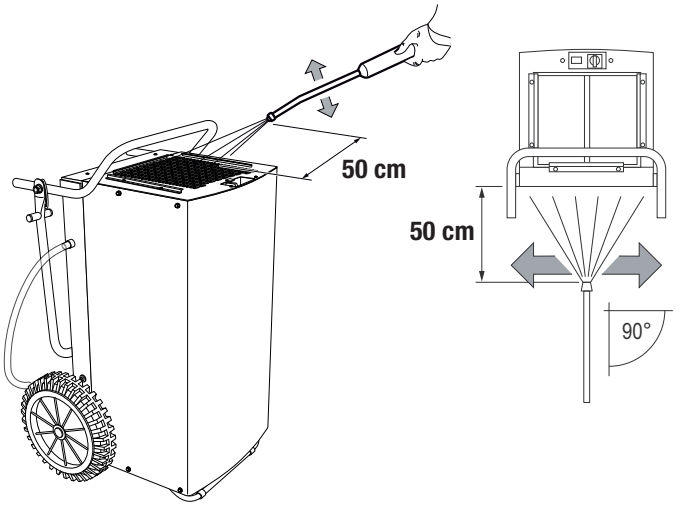

D.

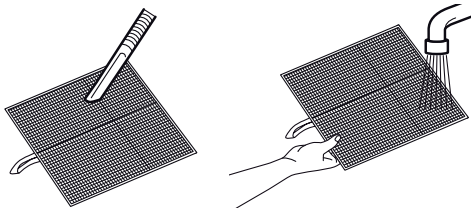

Attenzione!

Dopo aver pulito l'apparecchio con un depuratore ad alta pressione, controllare che il filtro dell'aria precedentemente rimosso non abbia segni di danneggiamento. Gli angoli e i bordi del filtro dell'aria non devono essere deformati o arrotondati.

Prima di reinserire il filtro dell'aria, assicurarsi che non sia danneggiato e che sia asciutto!

Osservare il capitolo «Intervalli di manutenzione» per sostituire il filtro per tempo!

Pulitura degli interni mediante aria compressa

A.

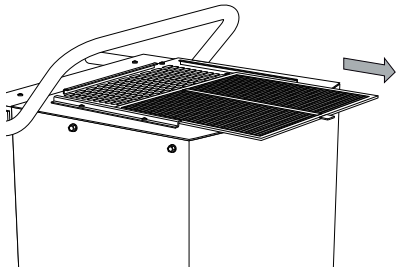

B.

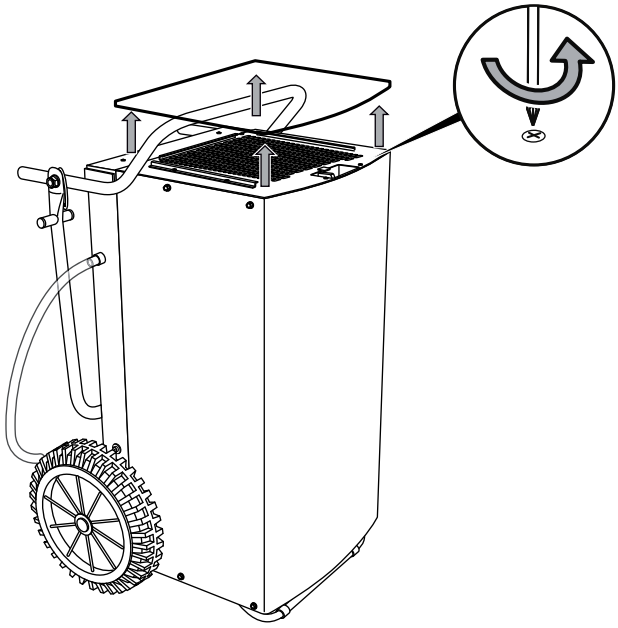

C.

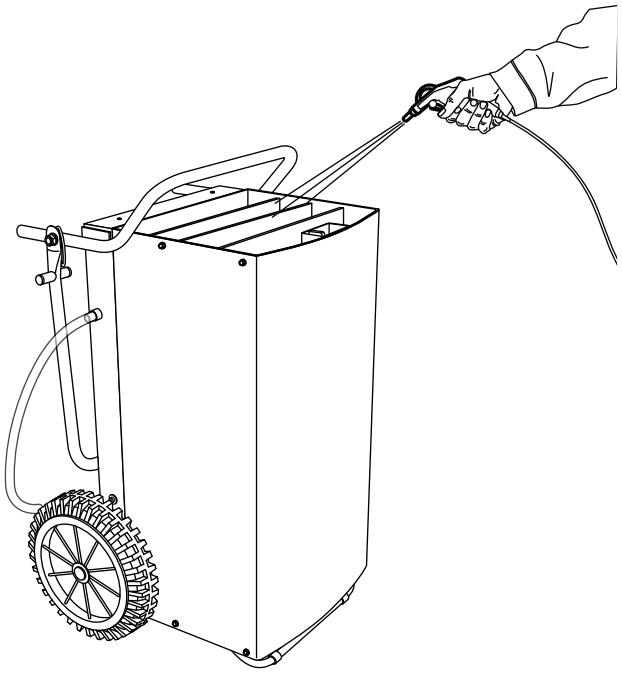

D.

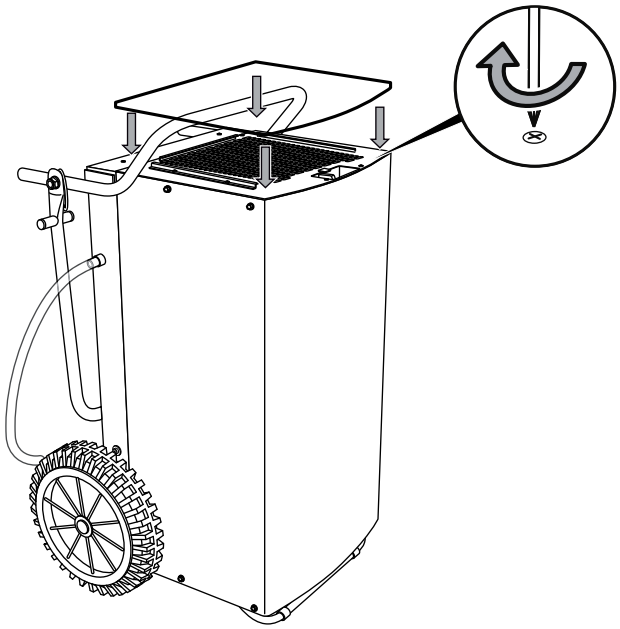

E.

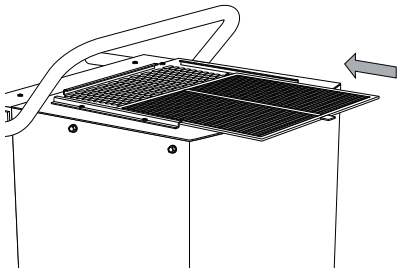

Prospetto dei componenti ed elenco dei componenti

Componenti principale

Avvertenza!
I numeri di posizione dei componenti si differenzia dai numeri di posizione degli elementi costruttivi utilizzati nelle istruzioni d'uso.

B.

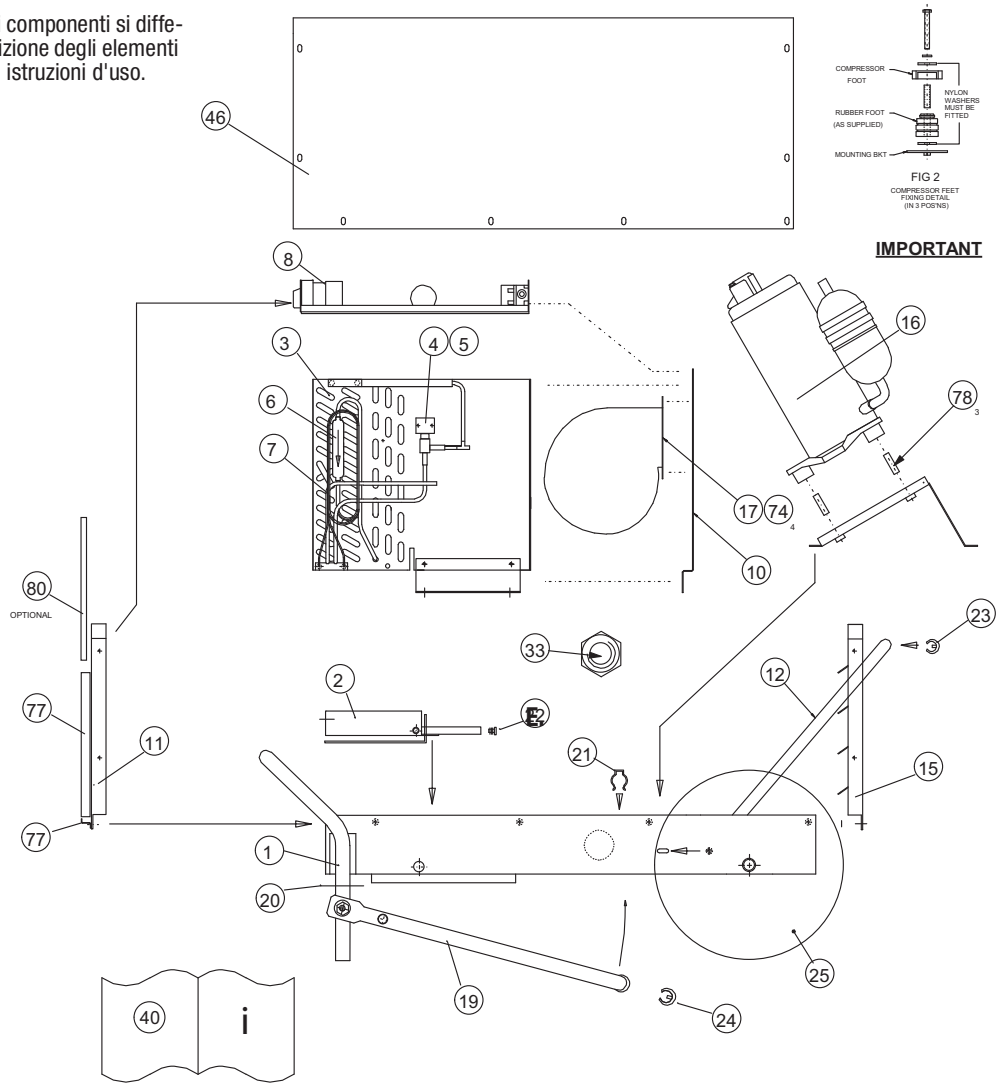

45 GAS CHARGE 1.050kg

27 MAINS LEAD EUROPE

N.	Numero articolo	Componente	N.	Numero articolo	Componente
1	SD512901	BTM casing assembly	22	7330000884	pipe insert bung
2	SD364402	drip tray	23	7310000202	saddle foot
3	7162000933	evaporator/condenser assembly	24	7310000201	saddle foot 25 mm tube
4	7140001337	defrost valve	25	7600001249	wheel 330 O/D 30-58-133
5	7420001338	solenoid coil	27	7333000378	plug/lead assembly
6	7220000195	drier molecular sieve 1/4 x 1/4	33	SP152150	M20 plastic gland back nut
7	P524750	capillary 0.102" OD x 0.060" ID x 55"	40	SD533252	user manual
8	SA373504	electric box assembly	45	SD182554	refrigerant R407c
10	SD521850	fan mounting panel	46	7242000173	top cover
11	7242000174	inlet grill	74	SP144250	clip U nut no. 8 screw
15	SD509601	outlet grill	77	SD512850	filter guide
16	7161000931	rotary compressor	78	SD520852	spacer 37 mm LG 10 mm O/D 8.20 mm I/D
17	7150000932	centrifugal fan			
19	SD365450	lifting leg black			
20	SD365550	locking ring BLK 51-22-103			
21	7242000169	spring clip			

Elenco componenti – impianto elettrico

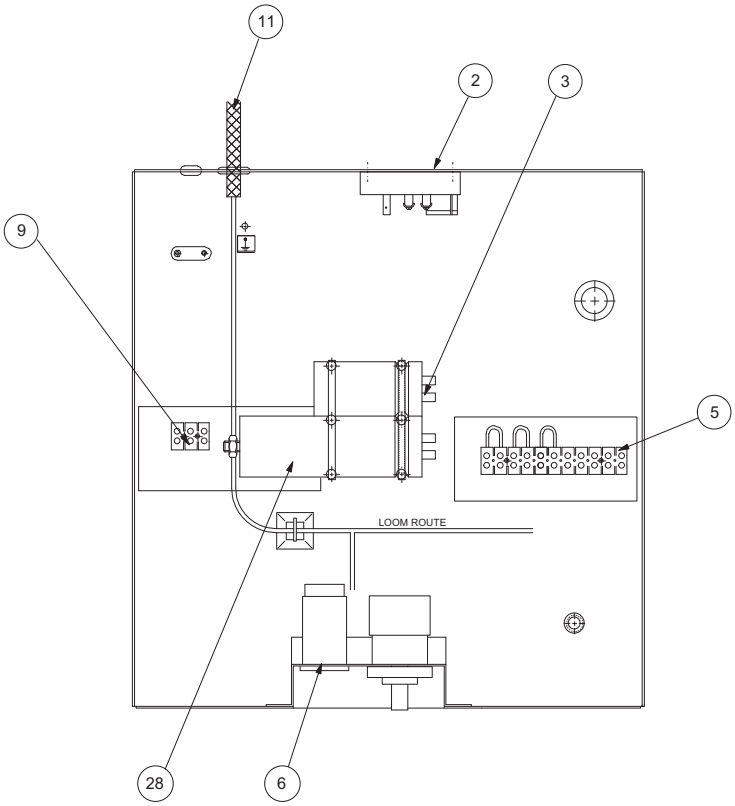

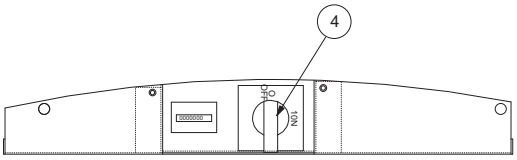

Avvertenza!
I numeri di posizione dei componenti si differenzia dai numeri di posizione degli elementi costruttivi utilizzati nelle istruzioni d'uso.

N.	Numero articolo	Componente
2	7140000928	defrost stat
3	SD022550	capacitor 35 µF 440 V 50/60 Hz
4	7130000918	rotary switch 2 pole on/off
5	SAD98763	terminal block 11-way 10 A
6	7140000899	operating hours counter assembly
9	SA098762	terminal block 3-way 10 A
28	SD271250	capacitor 8 µF 500 V 50/60 Hz

Smaltimento

Gli apparecchi elettronici non devono essere gettati tra i rifiuti domestici, ma all'interno dell'Unione Europea devono essere smaltiti a regola d'arte – come da direttiva 2002/96/CE DEL PARLAMENTO EUROPEO E DEL CONSIGLIO del 27 gennaio 2003 sui vecchi apparecchi elettrici ed elettronici. Al termine del suo utilizzo, vi preghiamo di smaltire questo apparecchio in base alle disposizioni di legge vigenti.

L'apparecchio viene fatto funzionare con un refrigerante non inquinante e neutrale per l'ozono (vedi capitolo «Dati tecnici»). Smaltire il refrigerante / la miscela dell'olio presenti nell'apparecchio in modo appropriato e in conformità con la legislatura nazionale vigente.

Dichiarazione di conformità

ai sensi della direttiva CE Bassa Tensione 2006/95/CE e della direttiva CE 2004/108/CE sulla compatibilità elettromagnetica.
Con la presente dichiariamo che il essiccatore di condensa TTK 800 è stato sviluppato, costruito e prodotto in conformità con le direttive CE citate.
Norme armonizzate applicate:
IEC 60335-1:2001/A2:2006
IEC 60335-2-40:2002/A1:2005
IEC 62233:2005

Il contrassegno CE si trova sul contrassegno di fabbrica dell'apparecchio.

Produttore:
Trotec GmbH & Co. KG
Grebbener Straße 7
D-52525 Heinsberg
Telefono: +49 2452 962-400
Fax: +49 2452 962-200
E-mail: info@trotec.de

Heinsberg, il 23.11.2009

Direttore: Detlef von der Lieck

Inhoudsopgave

Opmerkingen m.b.t. de bedieningshandleiding ..... E - 01
Informatie over het apparaat ..... E - 02
Veiligheid ..... E - 06
Transport ..... E - 07
Bediening ..... E - 08
Defecten en storingen ..... E - 11
Onderhoud ..... E - 12
Recycling ..... E - 17
Conformiteitsverklaring ..... E - 17

Opmerkingen m.b.t. de bedieningshandleiding

Symbolen

Gevaar door elektrische stroom!
Wijst op gevaren door elektrische stroom, die tot letsel en zelfs de dood kunnen leiden.

Gevaar!
Wijst op een gevaar, dat tot persoonlijk letsel kan leiden.

Let op!
Wijst op een gevaar, dat tot materiële schade kan leiden.

Juridische opmerking

Deze publicatie vervangt alle voorgaande. Geen enkele deel van deze publicatie mag, in welke vorm dan ook, zonder onze schriftelijke toestemming worden gereproduceerd of met elektronische systemen worden verwerkt, vermenigvuldigd of verspreid. Technische wijzigingen voorbehouden. Alle rechten voorbehouden. Artikelnamen worden zonder waarborging van het vrije gebruik en volgens de schrijfwijze van de fabrikant gebruikt. De gebruikte artikelnamen zijn geregistreerd en moeten als zodanig worden beschouwd. De leveromvang kan afwijken van de productafbeeldingen. Dit document is met de nodige zorgvuldigheid opgesteld. We accepteren geen enkele aansprakelijkheid voor fouten of tekortkomingen. © TROTEC®

Garantie

De garantie is 12 maanden. Schade door bedieningsfouten door niet geïnstrueerd personeel of het in gebruik nemen door niet geautoriseerde personen, is uitgesloten van de garantie.
Het apparaat voldoet aan de van toepassing zijnde fundamentele eisen voor wat betreft de veiligheid en gezondheid volgens de EU-bepalingen en is in de fabriek meerdere keren getest op een probleemloze werking. Mochten desondanks storingen optreden, die niet met de tabel in hoofdstuk “Defecten en storingen” te verhelpen zijn, wendt u zich dan tot uw handelaar of dealer. Bij garantieclaims moet het apparaatnummer worden opgegeven (zie typeplaatje). De aankoopfactuur geldt als garantiebewijs. Bij het niet aanhouden van de fabrieksspecificaties, de wettelijke eisen of bij eigenhandige wijzigingen aan de apparaten is de fabrikant niet aansprakelijk voor de daardoor ontstane schade. Ingrepen in het apparaat of het ongeautoriseerd vervangen van onderdelen, kan de elektrische veiligheid van dit product aanzienlijk negatief beïnvloeden en leidt tot het vervallen van de garantie. Elke aansprakelijkheid voor materiële schade of persoonlijk letsel, die te herleiden is tot het niet volgens de instructies in deze bedieningshandleiding toepassen of gebruiken van het apparaat, is uitgesloten. Wijzigingen in het technische ontwerp en de uitvoering, als gevolg van continue doorontwikkeling en productverbeteringen, blijven zonder voorafgaande aankondigingen op elk moment voorbehouden. Voor schade die het gevolg is van onbedoeld gebruik, wordt geen aansprakelijkheid aanvaard. Alle aanspraak op garantie vervalt eveneens.

De actuele versie van de bedieningshandleiding vindt u op: www.trotec.de.

Informatie over het apparaat

Beschrijving van het apparaat

Via het condensatieprincipe zorgt het apparaat voor het automatisch ontvochtigen van ruimten. Hierbij kan het apparaat continu worden gebruikt.
De ventilator zuigt de vochtige ruimtelucht aan via luchtinlaat (2) door het luchtfilter (3), de verdamper en de daar achter liggende condensor. Op de koude verdamper wordt de ruimtelucht tot onder het dauwpunt afgekoeld. De in de lucht opgenomen waterdamp slaat als condens, resp. rijp neer op de verdamperlamellen. Bij de condensor wordt de ontvochtigde, afgekoelde lucht weer verwarmd en via de luchtuitlaat (6) uitgeblazen. De zo bereide, droge lucht wordt weer gemengd met de ruimtelucht. Door de doorlopende circulatie van de ruimtelucht door het apparaat wordt de luchtvochtigheid in de opstelruimte verminderd. Afhankelijk van de luchttemperatuur en de relatieve luchtvochtigheid, druppelt het gecondenseerde water doorlopend of alleen tijdens de ontdooifasen in de condensopvangbak. Via een drukbestendige leidingverbinding wordt het condens via de voorgemonteerde condensafvoerslang (5) uit het apparaat afgevoerd.

Optioneel kan het condenswater via een naderhand te monteren condenspomp worden afgevoerd.

Het apparaat is voor het transport uitgerust met een greepbeugel (1) en transportrollen (4). In werkpositie staat het apparaat gekanteld op de standbeugel (7).

Het apparaat maakt het verlagen van de relatieve luchtvochtigheid tot 35 % mogelijk. Door de warmte die ontstaat tijdens het gebruik, kan de ruimtetemperatuur ca. 1-3 °C stijgen.

Overzicht van het apparaat en de bedieningselementen

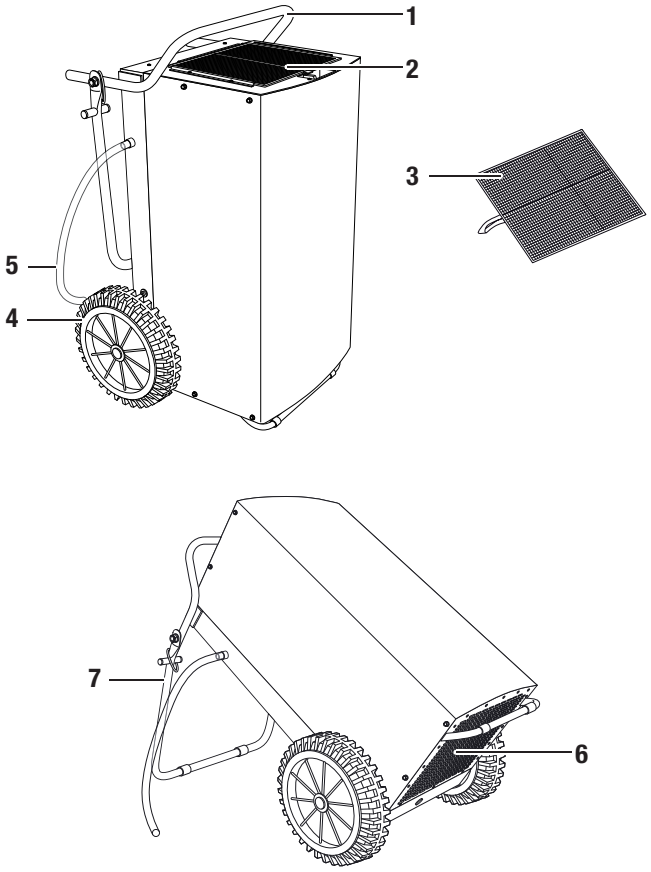

Nr.	Bedieningselement
1	Greepbeugel
2	Luchtinlaat
3	Luchtfilter
4	Transportrollen
5	Condensafvoerslang
6	Luchtuitlaat
7	Standbeugel

Leveromvang (standaard)

- Bouwdroger TTK 800
- Luchtfilter
- Condensafvoerslang
- Bedieningshandleiding

Optionele accessoires

- Luchtfilter
- Hygrostaat
- Condenswater
- Energiemeter

Technische gegevens

Parameter	Waarde
Model	TTK 800
Ontvochtigingscapaciteit, max.	150 l / 24 h
Ontvochtigingscapaciteit (20 °C / 60 % relatieve luchtvochtigheid)	55 l / 24 h
Geschikte voor ruimten tot: Bouwdroging of drogen na waterschade Droog houden	 800 m^3 1600 m^3
Bedrijfstemperatuur	0-40 °C
Werkbereik relatieve luchtvochtigheid	35-100 %
Ventilatiecapaciteit, max.	940 m^3/h
Elektrische aansluiting	230 V / 50 Hz / 9,5 A
Opgenomen vermogen, max.	2,4 kW
Opgenomen vermogen, gemiddeld	1,7 kW
Netzekering gebouwinstallatie	16 A
Compressor	Rolzuiger
Koudemiddel	R407c
Koudemiddelhoeveelheid	1,05 kg
Gewicht	70 kg
Afmetingen (h x d x b)	1020 x 585 x 630 mm
Minimale afstand t.o.v. wanden / objecten	A: Boven: 50 cm B: Achter: 50 cm C: Zijkant: 50 cm D: Voorkant: 50 cm
Geluidsdrukniveau LpA (3 m; volgens DIN 45635-01-KL3)	60 dB(A)

Opgenomen vermogen

Het opgenomen vermogen van het apparaat is afhankelijk van de actuele ruimtetemperatuur en de relatieve luchtvochtigheid.
Vermenigvuldig de bedrijfsuren (zie bedrijfsurenteller in hoofdstuk “Bedieningselementen”) met een verbruikswaarde van één kilowatt per uur, het opgenomen ongeveer te bepalen.
Voor een nauwkeurige bepaling van het opgenomen vermogen, kan een optionele energiekostenmeter tussen de bouwdroger en de stroombron worden geschakeld. Neem hiervoor contact op met de TROTEC®-klantenservice.

Schema koelcircuit

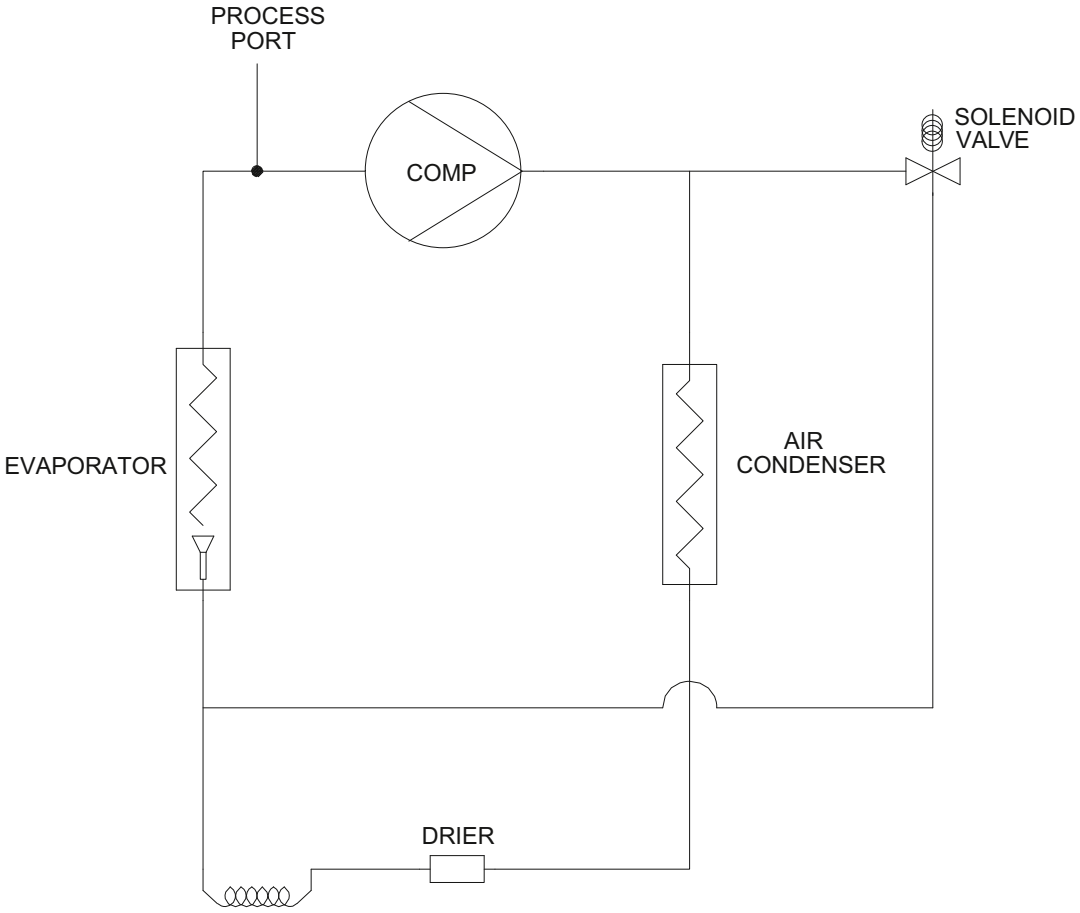

Elektrisch schema

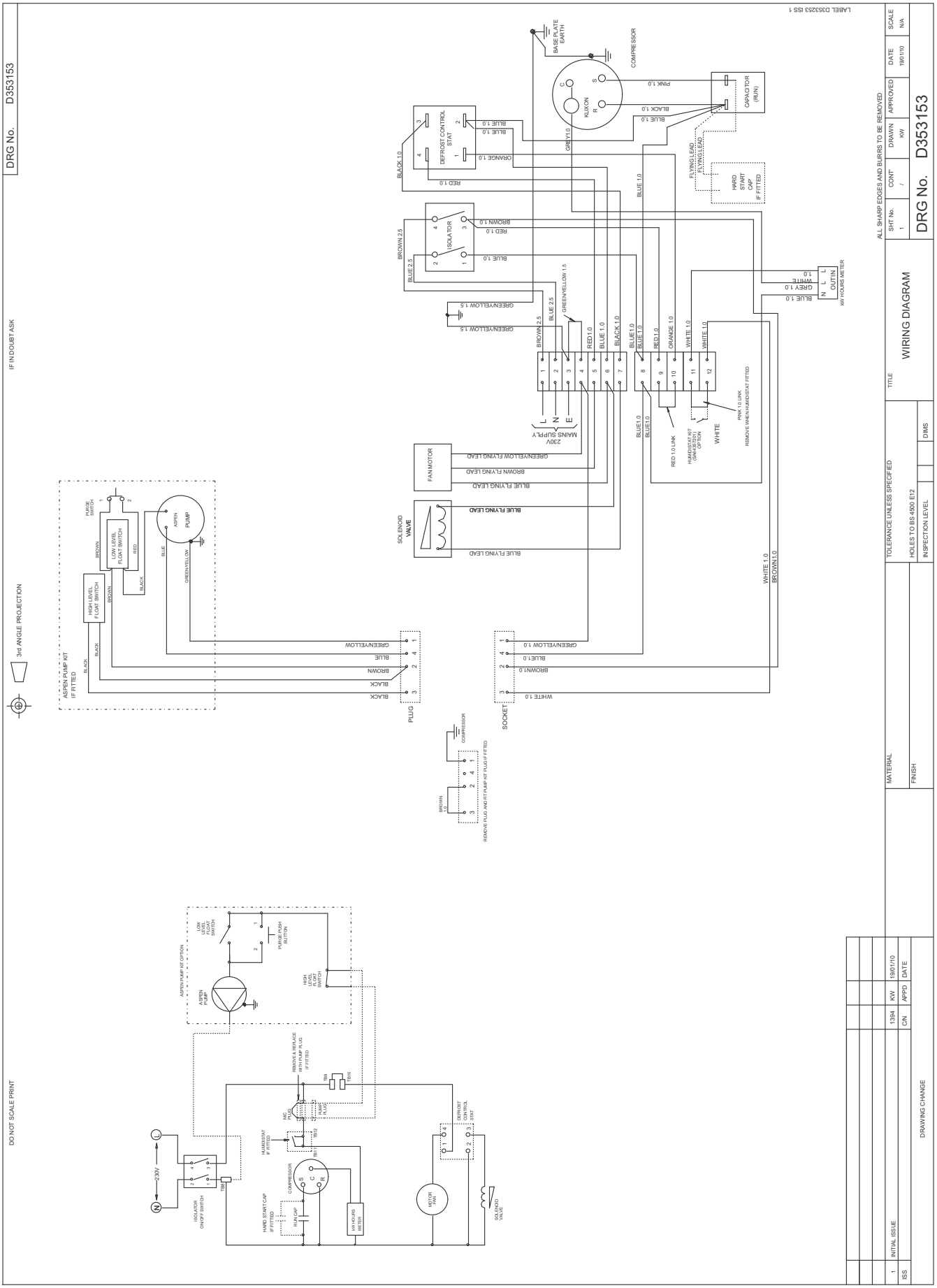

Veiligheid

Lees deze handleiding vóór het in gebruik nemen / gebruik van het apparaat zorgvuldig en bewaar deze in de directe omgeving van de opstellocatie, resp. het apparaat!

- Gebruik het apparaat niet in ruimten met explosiegevaar.
- Gebruik het apparaat niet in een olie-, zwavel-, chloor-, zuurhoudende of zoute atmosfeer.
- Gebruik het apparaat niet in ruimten met waar zich aceton, onverdunde zure of oplosmiddelen bevinden.
- Plaats het apparaat rechtop en stabiel.
- Stel het apparaat tijdens gebruik niet bloot aan een gerichte waterstraal.
- Zorg dat de luchtinlaat en luchtuitlaat vrij zijn.
- Zorg dat de aanzuigzijde altijd vrij is van vuil en losse voorwerpen.
- Steek nooit voorwerpen of ledematen in het apparaat.
- Het apparaat tijdens gebruik niet afdekken of transporteren.
- Ga niet op het apparaat zitten.
- Zorg dat alle elektrische kabels buiten het apparaat zijn beschermd tegen beschadigingen (bijv. door dieren).
- Houd bij het kiezen van verlengkabels rekening met het vermogen van het apparaat, de kabellengte en het gebruiksdoel. Voorkom elektrische overbelastingen.
- Transporteer het apparaat uitsluitend rechtop en met een lege condenspomp en leeg condensreservoir.
- Het verzamelde condens afvoeren. Drink het niet. Er bestaat infectiegevaar!

Bedoeld gebruik

Gebruik het apparaat TTK 800 uitsluitend als mobiele industriële droger voor het drogen en ontvochtigen van de ruimtelucht volgens de technische gegevens.

Tot het bedoeld gebruik behoren:

- het drogen en ontvochtigen van:
  - productie-installaties, ondergrondse ruimten
  - magazijnen, archieven, laboratoria
  - ruimten of oppervlakten na waterschade door pijpbreuk of overstromingen
- het continu drooghouden van:
  - instrumenten, apparatuur, documenten
  - elektrische schakelcentrales, ketelinstallaties, turbines en pijpleidingsystemen in elektriciteitscentrales
  - vochtgevoelige ladingen, etc.

Niet bedoeld gebruik

Plaats het apparaat niet op een overstroomde ondergrond. Gebruik het apparaat niet in de buitenlucht. Leg geen voorwerpen, zoals natte kledingstukken, te drogen op het apparaat. Eigenhandige, niet door TROTEC® voorziene constructieve wijzigingen, aan- of ombouwerkzaamheden aan het apparaat zijn verboden.

Persoonlijke kwalificaties

Personen die dit apparaat gebruiken moeten:

- zich bewust zijn van de gevaren die bij het gebruik van elektrische apparaten in vochtige omgeving ontstaan.
- maatregelen nemen ter beschermen tegen directe aanraking van de stroomvoerende onderdelen.
- de bedieningshandleiding, vooral het hoofdstuk “Veiligheid” hebben gelezen en begrepen.

Onderhoudswerkzaamheden aan de elektrische, resp. koudetechnische installatie, mogen uitsluitend door gespecialiseerde bedrijven op het gebied van koel- en koudetechniek of door TROTEC® worden uitgevoerd.

Restgevaren

Gevaar door elektrische stroom!

Werkzaamheden aan elektrische onderdelen mogen alleen door een geautoriseerd gespecialiseerd bedrijf worden uitgevoerd!

Gevaar door elektrische stroom!

Trek voor alle werkzaamheden aan het apparaat de netstekker uit het stopcontact!

Let op!

Gebruik het apparaat nooit zonder dat de filters gemonteerd zijn, zo wordt schade voorkomen!

Gevaar!

Van dit apparaat kunnen gevaren uitgaan als het ondeskundig of niet volgens het bedoeld gebruik wordt gebruikt door niet geïnstrueerde personen! Zorg dat wordt voldaan aan de persoonlijke kwalificaties!

Gevaar!

Een omvallend apparaat kan letsel veroorzaken! Kantel het apparaat slecht licht en verplaats het voorzichtig. Roep evt. een tweede persoon om te helpen. Over grotere afstanden het apparaat vervoeren met een vorkheftruck of een palletwagen. Ga niet onder het opgetilde apparaat staan.

Gedrag bij noodgevallen

1. Bij noodgevallen het apparaat scheiden van de netvoeding.
2. Sluit een defect apparaat niet weer aan op de netaansluiting.

Transport

Het apparaat is voorzien van transportrollen en een greepbeugel voor eenvoudig transport. Bij het transport evt. een tweede persoon roepen om u te helpen. Gebruik voor het optillen een vorkheftruck of een palletwagen.
Vóór elk transport de volgende instructies opvolgen:

1. Schakel het apparaat uit met de netschakelaar (zie hoofdstuk “Bedieningselementen”).
2. Trek de netstekker uit het stopcontact. Gebruik de netkabel niet als trektouw!
3. Maak de condensafvoerslang of condenspomp (optie) leeg. Let op het nadruppelen van condens.
4. Staat het apparaat in de werkpositie, pak dan de greepbeugel met beide handen en zet het apparaat voorzichtig rechtop.
5. Zorg dat de standbeugel is ingeklapt en is geborgd met de beide borgringen (zie hoofdstuk “Opstellen”).
6. Pak de greepbeugel weer met beide handen vast en kantel het apparaat licht.
7. Verplaats het apparaat met de transportrollen.

Na elk transport de volgende instructies opvolgen:

1. Plaats het apparaat na het transport eerst rechtop.
2. Zet het apparaat in de werkpositie (zie hoofdstuk “Opstellen”).
3. Zorg dat het van rubber voorziene standvlak van de standbeugel vlak op de vloer staat. Het van rubber voorziene standvlak van de standbeugel beveiligd het apparaat tegen wegrollen.

Opslag

Bij het niet gebruiken het apparaat als volgt opslaan:

- droog,
- overdekt,
- rechtop staand op een plaats die beschermd is tegen stof en direct zonlicht,
- evt. met een kunststofhoes tegen indringen van stof beschermen.
- De opslagtemperatuur moet voldoen aan de in hoofdstuk “Technische gegevens” opgegeven bereik voor de bedrijfstemperatuur.

Bediening

- Het apparaat werkt na het inschakelen volautomatisch.
- Voorkom open deuren en ramen.

Opstellen

Houd bij het opstellen van het apparaat rekening met de minimale afstanden t.o.v. wanden en objecten, volgens hoofdstuk “Technische gegevens”.

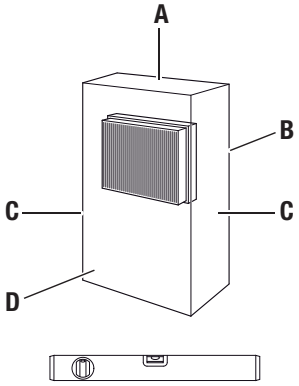

- Plaats het apparaat stabiel. Gebruik het apparaat alleen in de werkpositie.

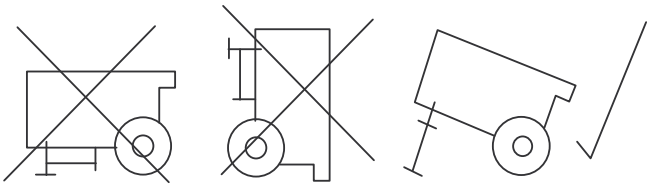

- Houd bij het opstellen van het apparaat voldoende afstand van warmtebronnen.
- Plaats het apparaat indien mogelijk midden in de ruimte. Zorg bij het opstellen van meerdere apparaten. dat de ruimteverdeling tussen de apparaten even groot is.
- Vooral bij het opstellen van het apparaat in natte omgevingen, het apparaat in de gebouwinstallatie volgens de voorschriften afzekeren met een geschikte aardlekschakelaar (RCD = Residual Current protective Device).
- Zorg dat verlengsnoeren volledig zijn uit-/afgerold.
- Zorg dat de spanning en stroomsterkte van de netvoeding overeenkomen met het typeplaatje van het apparaat.
- Zorg bij het gebruik van een generator, dat de generator minimaal een vermogen van 4 kW levert (de aanloopstroom van het apparaat kan de nominale stroomwaarde vier tot vijf keer overschrijden. Houd hiermee ook rekening bij het gebruik van meerdere apparaten aan één generator).

Plaats het apparaat als volgt:

A.

B.

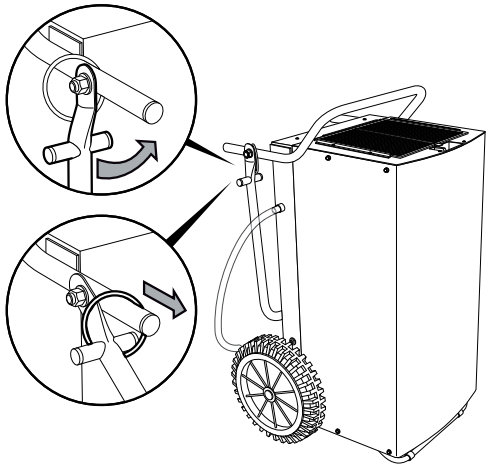

C.

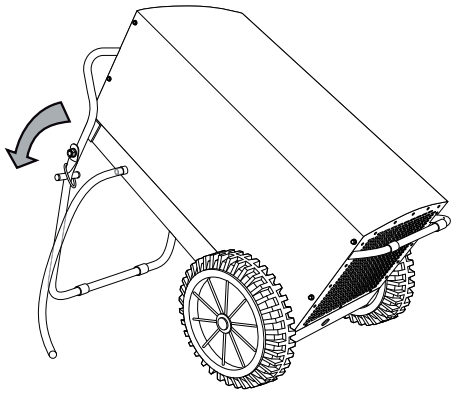

Opmerkingen m.b.t. de ontvochtigingscapaciteit

De ontvochtigingscapaciteit is afhankelijk van:

- de aard van de ruimte
- de ruimtetemperatuur
- de relatieve luchtvochtigheid

Hoe hoger de ruimtetemperatuur en de relatieve luchtvochtigheid, hoe groter de ontvochtigingscapaciteit.
Bij gebruik in woonruimten volstaat een relatieve luchtvochtigheid van ca. 50-60%. In magazijnen en archieven mag de luchtvochtigheid een waarde van ca. 50% niet overschrijden.

Bedieningselementen

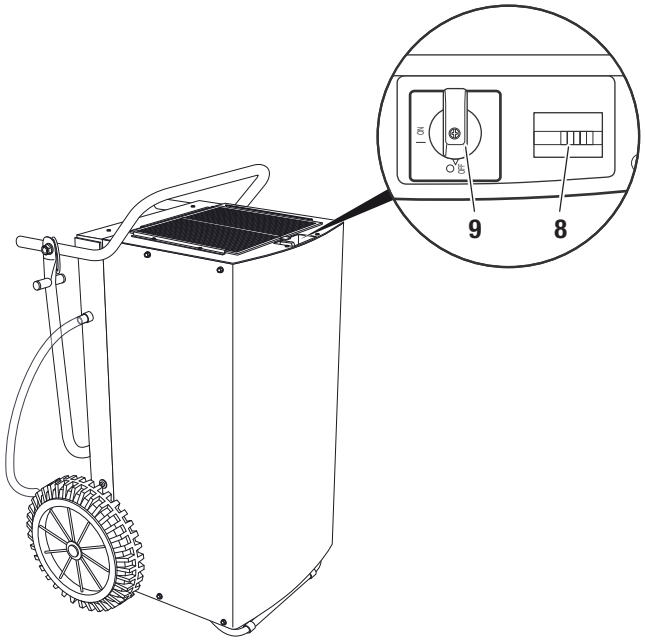

Nr.	Bedieningselement
8	Bedrijfsurenteller
9	Netschakelaar: “ON”: Apparaat is ingeschakeld. “OFF”: Apparaat is uitgeschakeld.

In gebruik nemen

Luchtfilter plaatsen

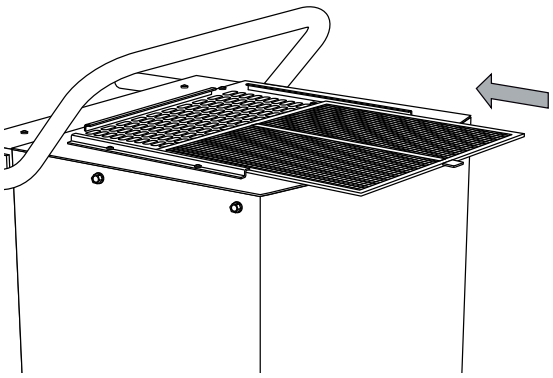

Leggen van de condensafvoerslang

Opmerking:

Bij levering van het apparaat, is de condensafvoerslang al gemonteerd.

1. Zorg dat de condensafvoerslang correct is aangesloten op het apparaat en onbeschadigd is.
2. Plaatse het slanguiteinde van de condensafvoerslang, afhankelijk van de toepassing, als volgt:
   – Zet een opvangreservoir met voldoende inhoud (min. 90 liter) naast het apparaat en leg het slanguiteinde hierin. Controleer regelmatig het vulpeil van het reservoir.

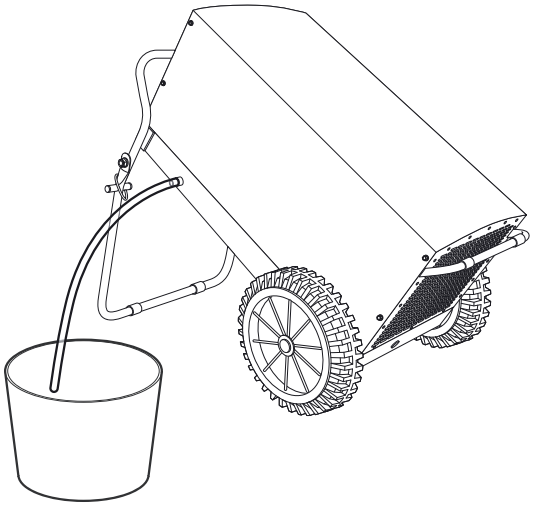

– Plaats het slanguiteinde van de condensafvoerslang boven een waterafvoer. Bij grotere afstanden kan ook een langere slang van hetzelfde type worden gebruikt.

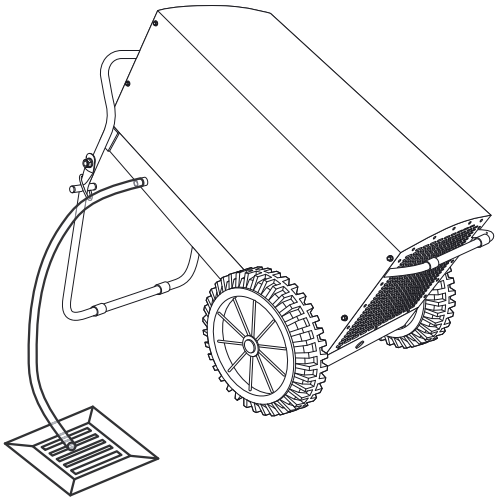

– Het apparaat kan optioneel ook worden gebruikt met een condenspomp. Neem hiervoor contact op met de TROTEC®-klantenservice.

3. Zorg dat de condensafvoerslang altijd afloopt.

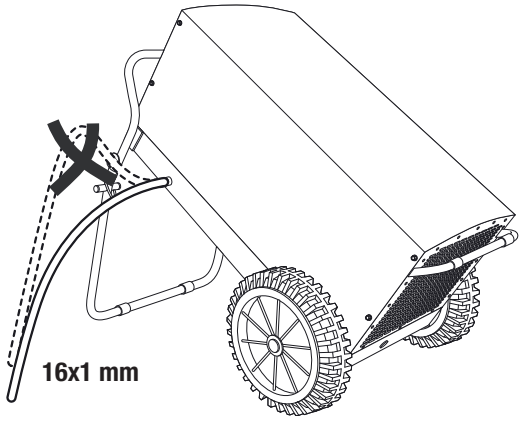

Apparaat inschakelen

1. Zorg dat de condensafvoerslang (5) goed is aangesloten en verlegd. Voorkom struikelgevaar.
2. Zorg dat de condensafvoerslang (5) niet wordt geknikt of ingeklemd en dat geen voorwerpen op de condensafvoerslang (5) staan.
3. Zorg dat het condens goed kan wegstromen.
4. Steek de netstekker in een volgens de voorschriften gezekerd stopcontact. Voorkom struikelgevaar.
5. Verwijder evt. aanwezig condens uit het apparaat, door op de knop voor restwaterafvoer via de condenspomp (optie) te drukken.
6. Zorg dat het apparaat stabiel in de werkpositie staat.
7. Schakel het apparaat in met de netschakelaar (9).

Bedrijfsmodus “Continubedrijf”

Bij continubedrijf ontvochtigt het apparaat de lucht continu en onafhankelijk van de vochtigheidsgraad.

Bedrijfsmodus “Hygrostaatbedrijf” (optie)

Het apparaat kan optioneel ook worden gebruikt met een hygrostaat.
De ingebouwde hygrostaat schakelt het apparaat afhankelijk van de luchtvochtigheidswaarde in of uit.
Wilt u het apparaat met een optionele hygrostaat gebruiken, stel dan de gewenste luchtvochtigheid in op de hygrostaat (zie gebruikshandleiding van de optionele hygrostaat).

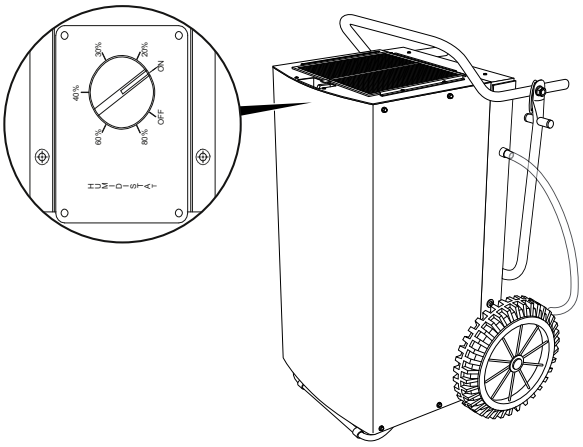

Automatisch ontdooien

Afhankelijk van de luchttemperatuur en de relatieve luchtvochtigheid, kunnen de verdamperlamellen bevriezen. De in het apparaat ingebouwde heetgas-ontdooi-automaat, schakelt naar behoefte automatisch in. Tijdens het ontdooien wordt het luchtontvochtigingsbedrijf kort onderbroken.

Buiten gebruik stellen

1. Schakel het apparaat uit met de netschakelaar (9).
2. Verwijder evt. aanwezig condens uit het apparaat, door op de knop voor restwaterafvoer via de condenspomp (optie) te drukken.
3. Raak de netstekker niet aan met vochtige of natte handen.
4. Trek de netstekker uit het stopcontact.
5. Verwijder de condensafvoerslang (5) en de hierin aanwezige restvloeistof.
6. Reinig het apparaat en vooral het luchtfilter volgens het hoofdstuk “Onderhoud”.
7. Het apparaat opslaan volgens het hoofdstuk “Opslag”.

Defecten en storingen

Het apparaat is tijdens de productie meerdere keren op een goede werking getest. Mochten er desondanks storingen ontstaan, controleer het apparaat dan op basis van de volgende lijst.

Let op!
Om beschadigingen aan het apparaat en het activeren van zekeringen of de motorbeveiligingsschakelaar te voorkomen, bij een stilstaand apparaat minimaal 5 minuten wachten, voordat het apparaat opnieuw wordt ingeschakeld.

Het apparaat start niet:

- Controleer de netaansluiting (230 V/1~/50 Hz).
- Controleer de netstekker op beschadigingen.
- Controleer of de netschakelaar (9) in de stand “ON” staat.
- Controleer de afzekering van de gebouwinstallatie.
- Gebruikt u het apparaat met een hygrostaat (optie), controleer dan de gewenste luchtvochtigheid. De luchtvochtigheid in de opstelruimte moet boven het gekozen bereik liggen. Verlaag de vooringestelde, gewenste luchtvochtigheid.
- Laat een elektrische controle uitvoeren door gespecialiseerd bedrijf op het gebied van koel- en koudetechniek of door TROTEC®.

Het apparaat werkt, maar er is geen condensvorming:

- Controleer of het condensafvoerslang goed vastzit.
- Controleer de condenspomp (optie) op een probleemloze werking, resp. op ongebruikelijke trillingen en geluiden. Verwijder uitwendige vervuilingen.
- Controleer de ruimtetemperatuur. Houd rekening met het toegestane toepassingsbereik van het apparaat volgens de technische gegevens.
- Controleer of de relatieve luchtvochtigheid overeenkomt met de technische gegevens.
- Gebruikt u het apparaat met een hygrostaat (optie), controleer dan de gewenste luchtvochtigheid. De luchtvochtigheid in de opstelruimte moet boven het gekozen bereik liggen. Verlaag de vooringestelde, gewenste luchtvochtigheid.
- Controleer het luchtfilter op vervuilingen. Het luchtfilter indien nodig reinigen, resp. vervangen.

Het apparaat maakt herrie, resp. trilt, condenslekkage:

- Controleer of het apparaat rechtop en op een vlakke ondergrond staat.

Het apparaat wordt zeer heet, maakt herrie, resp. capaciteit daalt:

- Controleer de luchtinlaten en het luchtfilter op vervuilingen. Verwijder uitwendige vervuilingen.
- Controleer het apparaat inwendig op vervuiling (zie hoofdstuk “Onderhoud”). Reinig het inwendige van het apparaat, zoals beschreven in hoofdstuk “Inwendige reiniging met perslucht”.

Werkt uw apparaat na deze controles nog niet probleemloos?

Lever het apparaat in voor reparatie door een gespecialiseerd bedrijf op het gebied van koel- en koudetechniek of door TROTEC®.

Onderhoud

Onderhoudsintervallen

Onderhouds- en verzorgingsinterval	voor elke keer in gebruik nemen	indien nodig	minimaal elke 2 weken	minimaal elke 4 weken	minimaal elke 6 maanden	minimaal jaarlijks
Condenspomp, condensopvangbak, resp. bouwdroger legen		X				
Aanzuig- en uitblaasopeningen op vervuilingen en vreemde objecten controleren, indien nodig reinigen	X	X		X		
Visuele controle van het inwendige van het apparaat op vervuilingen		X		X		
Inwendige reiniging met perslucht		X				X
Aanzuigroosters en luchtfilter op vervuilingen en vreemde objecten controleren, indien nodig reinigen resp. vervangen	X		X			
Luchtfilter vervangen					X	
Op beschadigingen controleren	X					
Bevestigingsbouten controleren		X				X
Werkingstest						X

Onderhouds- en verzorgingsrapport

Apparaattype: ..... Apparaatnummer: .....

Onderhouds- en verzorgingsinterval	1	2	3	4	5	6	7	8	9	10	11	12	13	14	15	16
Aanzuig- en uitblaasopeningen op vervuilingen en vreemde objecten controleren, indien nodig reinigen																
Uitwendige reiniging																
Visuele controle van het inwendige van het apparaat op vervuilingen																
Inwendige reiniging met perslucht																
Aanzuigroosters en luchtfilter op vervuilingen en vreemde objecten controleren, indien nodig reinigen resp. vervangen																
Luchtfilter vervangen																
Op beschadigingen controleren																
Bevestigingsbouten controleren																
Werkingstest																
Opmerkingen:																

1. Datum: Handtekening:	2. Datum: Handtekening:	3. Datum: Handtekening:	4. Datum: Handtekening:
5. Datum: Handtekening:	6. Datum: Handtekening:	7. Datum: Handtekening:	8. Datum: Handtekening:
9. Datum: Handtekening:	10. Datum: Handtekening:	11. Datum: Handtekening:	12. Datum: Handtekening:
13. Datum: Handtekening:	14. Datum: Handtekening:	15. Datum: Handtekening:	16. Datum: Handtekening:

Werkzaamheden voor aanvang van het onderhoud

1. Raak de netstekker niet aan met vochtige of natte handen.
2. Trek vóór alle werkzaamheden de netstekker uit het stopcontact!

Onderhoudswerkzaamheden aan de elektrische, resp. koudetechnische installatie, mogen uitsluitend door gespecialiseerde bedrijven op het gebied van koel- en koudetechniek of door TROTEC® worden uitgevoerd.

Visuele controle van het inwendige van het apparaat op vervuilingen

1. Verwijder het luchtfilter (zie hoofdstuk “Reinigen van de luchtinlaten en het luchtfilter”).
2. Schijn met een zaklamp in de openingen van het apparaat.
3. Controleer het inwendige van het apparaat op vervuilingen.
4. Bij vervuilingen het apparaat reinigen met een hogedrukreiniger volgens hoofdstuk “Reinigen van de luchtinlaten en het luchtfilter”.
5. Plaats het luchtfilter weer.

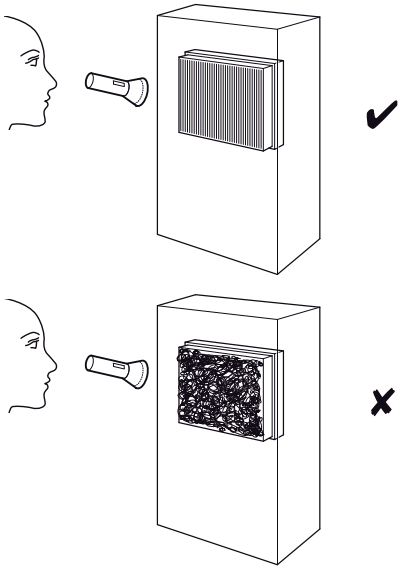

Reinigen van de luchtinlaten en het luchtfilter

A.

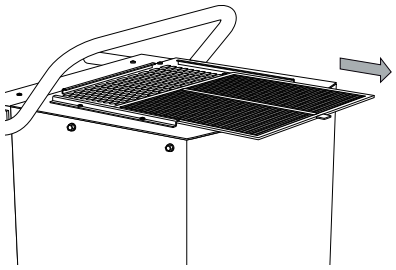

B.

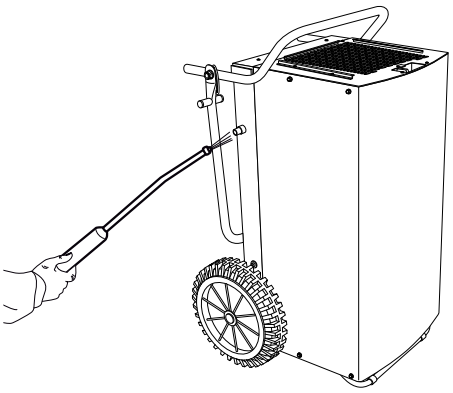

C.

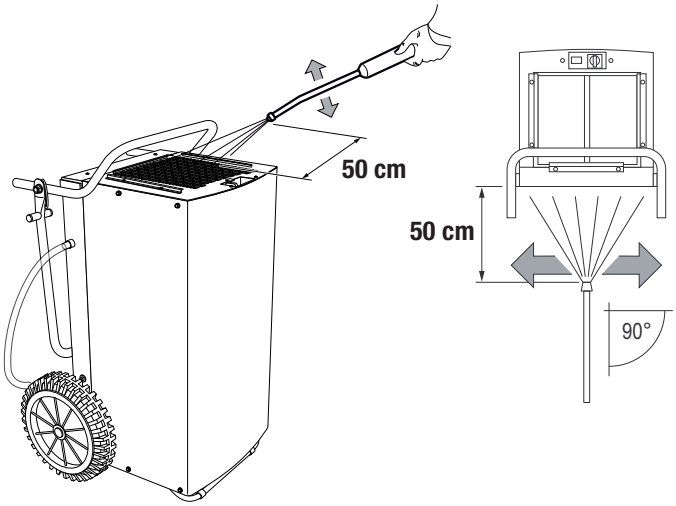

D.

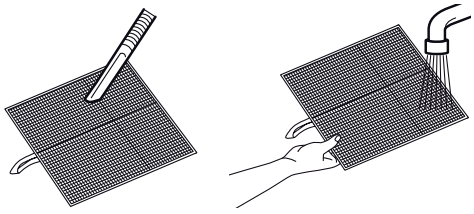

Let op!

Nadat het apparaat is gereinigd met een hogedrukreiniger, het eerder gemonteerde luchtfilter op beschadigingen controleren. De hoeken en randen van het luchtfilter mogen niet zijn vervormd of afgerond.
Controleer voor het weer plaatsen van het luchtfilter of het onbeschadigd en droog is!
Het hoofdstuk “Onderhoudsintervallen” opvolgen voor het op tijd vervangen van het luchtfilter!

Inwendige reiniging met perslucht

A.

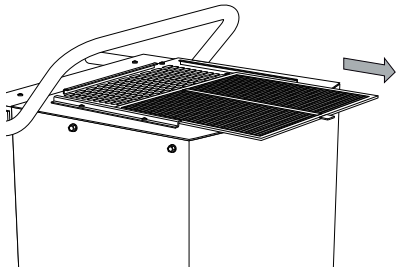

B.

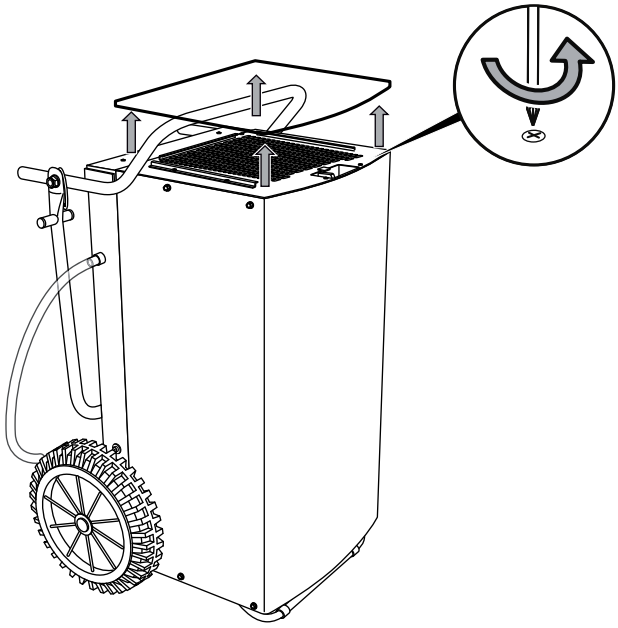

C.

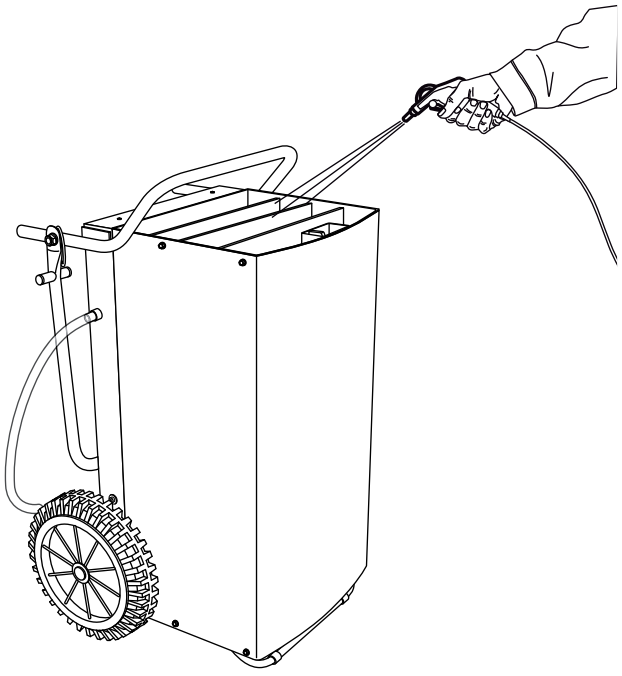

D.

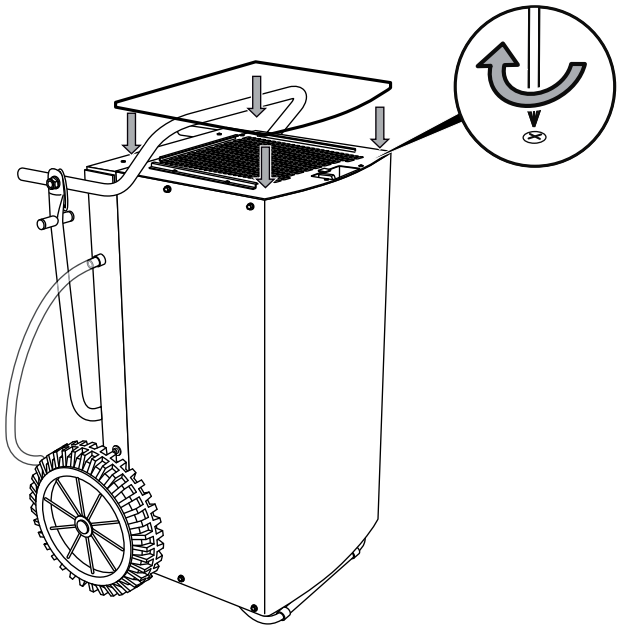

E.

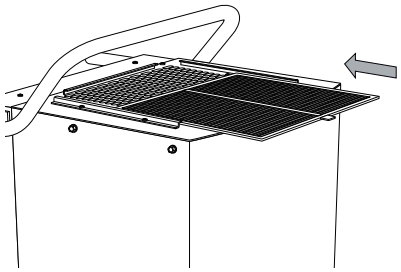

Reserveonderdeeloverzicht en reserveonderdeellijst

Hoofdcomponenten

Opmerking!
De positienummers van de reserveonderdelen onderscheiden zich van de in de bedieningshandleiding gebruikte positienummers van de onderdelen.

B.

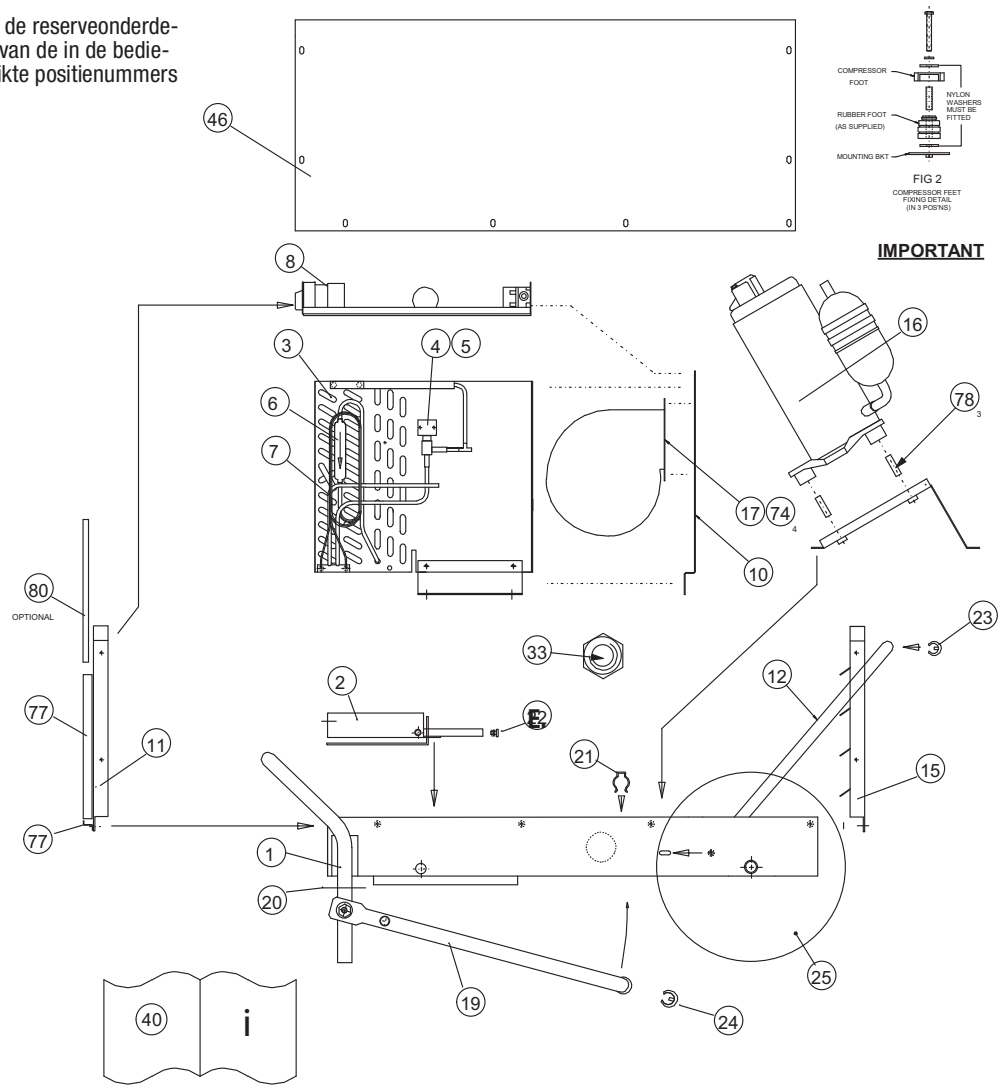

45 GAS CHARGE 1.050kg

27 MAINS LEAD EUROPE

Nr.	Artikelnummer	Reserveonderdeel	Nr.	Artikelnummer	Reserveonderdeel
1	SD512901	BTM casing assembly	22	7330000884	pipe insert bung
2	SD364402	drip tray	23	7310000202	saddle foot
3	7162000933	evaporator/condenser assembly	24	7310000201	saddle foot 25 mm tube
4	7140001337	defrost valve	25	7600001249	wheel 330 O/D 30-58-133
5	7420001338	solenoid coil	27	7333000378	plug/lead assembly
6	7220000195	drier molecular sieve 1/4 x 1/4	33	SP152150	M20 plastic gland back nut
7	P524750	capillary 0.102" OD x 0.060" ID x 55"	40	SD533252	user manual
8	SA373504	electric box assembly	45	SD182554	refrigerant R407c
10	SD521850	fan mounting panel	46	7242000173	top cover
11	7242000174	inlet grill	74	SP144250	clip U nut no. 8 screw
15	SD509601	outlet grill	77	SD512850	filter guide
16	7161000931	rotary compressor	78	SD520852	spacer 37 mm LG 10 mm O/D 8.20 mm I/D
17	7150000932	centrifugal fan			
19	SD365450	lifting leg black			
20	SD365550	locking ring BLK 51-22-103			
21	7242000169	spring clip			

Reserveonderdeellijst – elektrisch

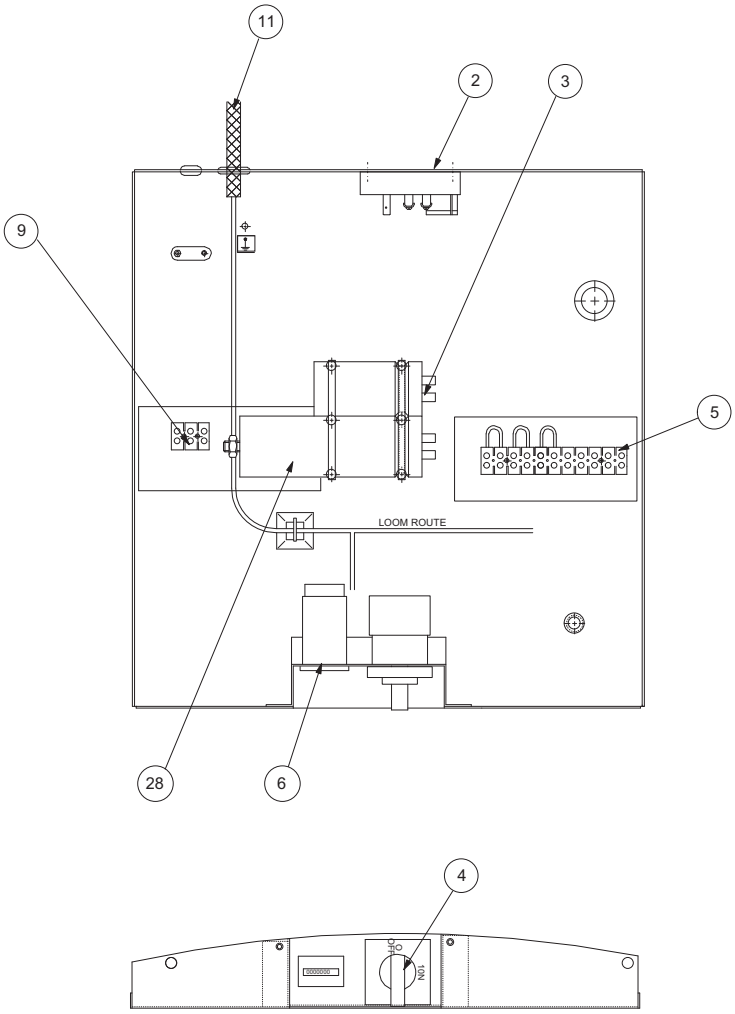

Opmerking!
De positienummers van de reserveonderdelen onderscheiden zich van de in de bedieningshandleiding gebruikte positienummers van de onderdelen.

Nr.	Artikelnummer	Reserveonderdeel
2	7140000928	defrost stat
3	SD022550	capacitor 35 µF 440 V 50/60 Hz
4	7130000918	rotary switch 2 pole on/off
5	SAD98763	terminal block 11-way 10 A
6	7140000899	operating hours counter assembly
9	SA098762	terminal block 3-way 10 A
28	SD271250	capacitor 8 µF 500 V 50/60 Hz

Recycling

Elektrische apparaten horen niet in het huisvuil, maar moeten in de Europese Unie – volgens Richtlijn 2002/96/EG VAN HET EUROPEES PARLEMENT EN DE RAAD van 27 januari 2003 betreffende afgedankte elektrische en elektronische apparatuur (AEEA) – vakkundig worden gerecycled. Dit apparaat graag aan het eind van de levensduur recyclen volgens de geldende wettelijke bepalingen.

In het apparaat wordt een milieuvriendelijk en ozonneutraal koudemiddel gebruikt (zie hoofdstuk “Technische gegevens”). Het in het apparaat aanwezige koudemiddel-/oliemengsel vakkundig recyclen volgen de nationale wetgeving.

Conformiteitsverklaring

In het kader van de EG-Laagspanningsrichtlijn 2006/95/EG en de EG-richtlijn 2004/108/EG m.b.t. de elektromagnetische compatibiliteit (EMC).
Hiermee verklaren we, dat de condensdroger TTK 800 in overeenstemming met de genoemde EG-richtlijnen is ontwikkeld, geconstrueerd en geproduceerd.
Toegepaste geharmoniseerde normen:
IEC 60335-1:2001/A2:2006
IEC 60335-2-40:2002/A1:2005
IEC 62233:2005

De CE-markering vindt u op het typeplaatje van het apparaat.

Fabrikant:
Trotec GmbH & Co. KG
Grebbener Straße 7
D-52525 Heinsberg
Telefoon: +49 2452 962-400
Fax: +49 2452 962-200
E-mail: info@trotec.de

Heinsberg, 23-11-2009

Bedrijfsleider: Detlef von der Lieck

İçindekiler

Kullanım kılavuzu hakkında bilgiler ..... F - 01
Cihazın kullanım Ömrü ve Garanti Süresi..... F - 01
Cihaz özellikleri ile ilgili tanıtıcı ve temel bilgiler ..... F - 02
Kullanım hatalarına ilişkin bilgiler - Güvenlik ..... F - 06
Taşıma ve Nakliye Sırasında Dikkat Edilecek Hususlar .... F - 07
Bağlantı veya montaj..... F - 08
Kullanım ..... F - 09
Cihazın enerji tüketimi açısından verimli kullanımına ilişkin bilgiler ..... F - 11
Hatalar ve arızalar..... F - 11
Periyodik bakım ile ilgili bilgiler..... F - 12
Kullanıcının kendi yapabileceği bakım, onarım veya ürünün temizliğine ilişkin bilgiler..... F - 13
Bakım, Onarım ve Kullanımda Uyulması Gereken kurallar F - 14
Servis istasyonları..... F - 17
Üretici ve ithalatçı firmanın ünvanı, adres ve telefon numarası ..... F - 17
Kullanım sırasında insan veya çevre sağlığına tehlikeli veya zararlı olabilecek durumlara ilişkin uyarılar ..... F - 18
Uygunluk beyanı ..... F - 18

Kullanım kılavuzu hakkında bilgiler

Semboller

Elektrik akımından kaynaklanan tehlike!
Elektrik akımı nedeniyle yaralanma ve ölümle sonuçlanabilecek tehlikelere işaret eder.

Tehlike!
İnsanların yaralanmasına neden olabilecek bir tehlikeye işaret eder.

Dikkat!
Maddi hasarlara neden olabilecek bir tehlikeye işaret eder.

Yasal uyarı

Bu yayın, önceki tüm sürümlerin yerine geçer. Bu yayının hiçbir bölümü, yazılı iznimiz olmadan hiçbir şekilde yeniden hazırlanamaz veya elektronik sistemler kullanarak işlenemez, çoğaltılamaz veya dağıtılamaz. Teknik değişiklik yapma hakkı saklıdır. Tüm hakları saklıdır. Ürün isimleri, serbest kullanılabilirlik garantisi olmadan ve üreticinin esas yazı şekline uyularak kullanılmaktadır. Kullanılan ürün isimleri tescilli isimlerdir ve bu şekilde değerlendirilmelidir. Teslimat kapsamı ürün resimlerinden farklı olabilir. Mevcut doküman gerekli özen gösterilerek hazırlanmıştır. Hatalar veya atlanan noktalardan dolayı hiçbir şekilde sorumluluk bize ait değildir. © TROTEC®

Cihazın kullanım Ömrü ve Garanti Süresi

Aşağıdaki bilgiler sadece Türkiye için geçerlidir:
Cihazın kullanım süresi 10 yıldır.
Ticari müşteriler için garanti süresi bir yıldır.
Özel müşteriler için garanti süresi iki yıldır.

Hatalı kullanım, eğitimsiz personel veya yetkili olmayan kişiler tarafından çalıştırma durumlarından kaynaklanan hasarlar garanti kapsamında değildir.
Cihaz, ilgili AB Yönetmeliklerinin güvenlik ve sağlık istemlerine uygundur ve fabrikada sorunsuz bir şekilde çalışma açısından defalarca kontrol edilmiştir. Buna rağmen, “Hatalar ve arızalar” bölümündeki çözüm listelerinin yardımıyla giderilemeyen arızalar ortaya çıkarsa, lütfen satıcınıza veya sözleşme ortağınıza başvurunuz. Garantiden faydalanılırken cihaz numarası belirtilmelidir (bkz. tip etiketi). Ürünün faturası garanti belgesi olarak geçerlidir. Üreticinin belirttiği spesifikasyonlara, yasal gerekliliklere uyulmaması veya cihazlar üzerinde izin alınmadan değişiklikler yapılması durumunda ortaya çıkan hasarlardan üretici sorumlu tutulamaz. Cihaza müdahale edilmesi ya da münferit parçaların yetkisiz şekilde değiştirilmesi, bu ürünün elektriksel güvenliğini ciddi ölçüde tehlikeye atabilir ve garantinin geçersiz olmasına neden olur. Cihazın bu kullanım kılavuzundaki uyarılara uyulmadan çalıştırılmasından ve kullanılmasından kaynaklanan hiçbir maddi hasar ve yaralanmadan dolayı sorumluluk kabul edilmez. Gelişimin sürekli devam etmesi ve ürün iyileştirmeleri nedeniyle, önceden bildirilmeden teknik tasarım ve uygulamada değişiklikler yapma hakkı her zaman saklıdır.
Usulüne aykırı kullanım nedeniyle oluşan hasarlardan dolayı hiçbir sorumluluk üstlenilmez. Benzer şekilde garantiyle ilgili talepler de geçerliğini yitirir.

Kullanım kılavuzunun güncel versiyonunu www.trotec.de adresinde bulabilirsiniz.

Cihaz özellikleri ile ilgili tanıtıcı ve temel bilgiler

Cihaz açıklaması

Cihaz, yoğunlaşma prensibinin yardımıyla odalarda otomatik bir nem giderme işlemi gerçekleştirir. Bunun için cihaz sürekli çalışma modunda kullanılabilir.
Fan, nemli oda havasını hava girişinden (2) hava filtresi (3), evaporatör ve arkasında yer alan kondansatör üzerinden emer. Oda havası, soğuk evaporatörde sıcaklığı çiy noktasının altına düşene kadar soğutulur. Havada bulunan su buharı, kondensat veya kırağı olarak evaporatör kanatlarının üzerine çöker. Nemi alınan, soğutulan hava kondansatörde ısıtılır ve hava çıkışı (6) üzerinden dışarı üflenir. Bu şekilde hazırlanan kuru hava yeniden oda havasıyla karışır. Cihazın sağladığı sürekli oda havası sirkülasyonu nedeniyle kurulum alanındaki nem azalır. Yoğuşan su, hava sıcaklığı ve bağıl neme bağlı olarak sürekli şekilde ya da sadece periyodik buz çözme aşamaları sırasında kondensat teknesine damlar. Kondensat, basınca dayanıklı bir boru bağlantısı üzerinden, öne monte edilmiş bir kondensat pompası (5) yardımıyla cihazdan dışarı sevk edilir.

Opsiyonel olarak, kondanse olmuş su arkaya bağlanabilen bir kondensat pompası yardımıyla boşaltılabilir.

Cihaz, taşıma için bir tutamaklı kol (1) ve taşıma tekerlekleriyle (4) donatılmıştır. Cihaz, çalışma pozisyonunda yatık olarak destek kolu (7) üzerinde durur.

Cihaz, bağıl nemi yaklaşık % 35'e varan bir oranda azaltmaya olanak sağlar. İşletim sırasında oluşan ısı ışınımı, oda sıcaklığını 1-3 °C arttırabilir.

Cihazın görünümü ve kumanda elemanları

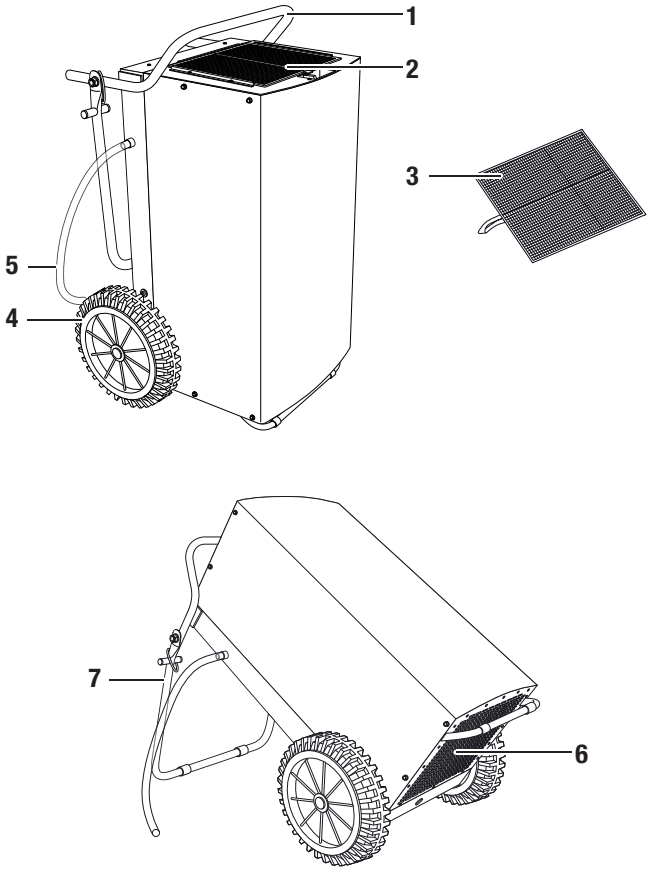

No.	Kumanda elemanı
1	Tutamaklı kol
2	Hava girişi
3	Hava filtresi
4	Taşıma tekerlekleri
5	Kondensat tahliye hortumu
6	Hava çıkışı
7	Destek kolu

Teslimat kapsamı (standart)

- Yapı kurutucu TTK 800
- Hava filtresi
- Kondensat tahliye hortumu
- Kullanım kılavuzu

Opsiyonel aksesuarlar

- Hava filtresi
- Higrostat
- Kondnesat pompası
- Enerji gideri ölçüm cihazı

Teknik bilgiler

Parametre	Değer
Model	TTK 800
Nem alma kapasitesi, maks.	150 l / 24 saat
Nem alma kapasitesi (20 °C / % 60 bağıl nem)	55 l / 24 saat
Uygun olduğu maks. oda büyüklükleri: Yapı kurutması veya su hasarlarının giderilmesi Kuru tutma	 800 m^3 1600 m^3
Çalışma sıcaklığı	0-40 °C
Bağıl nem çalışma aralığı	% 35-100
Hava kapasitesi, maks.	940 m^3/saat
Elektrik bağlantısı	230 V / 50 Hz / 9,5 A
Güç tüketimi, maks.	2,4 kW
Güç tüketimi, ortalama	1,7 kW
Yapı tarafındaki şebeke sigortası	16 A
Kompresör	Makaralı piston
Klima gazı	R407c
Klima gazı miktarı	1,05 kg
Ağırlık	70 kg
Ölçüler (YxDxG)	1020 x 585 x 630 mm
Duvarlarla/nesnelerle aradaki minimum mesafe	A: Üst: 50 cm B: Arka: 50 cm C: Yan: 50 cm D: Ön: 50 cm
Ses basınç seviyesi LpA (3 m; DIN 45635-01-KL3 uyarınca)	60 dB(A)

Güç tüketimi

Cihazın güç tüketimi, güncel oda sıcaklığına ve bağıl neme bağlıdır.

Yaklaşık güç tüketimini belirlemek için, çalışma saatini (bkz. “Kumanda elemanları” bölümündeki çalışma saati sayacı) saatteki kilovat cinsinden bir tüketim değeriyle çarpınız.

Güç tüketimini tam olarak belirlemek için, yapı kurutucu ve akım kaynağı arasında opsiyonel olarak temin edilen bir enerji gideri ölçüm cihazı bağlanabilir. Bu konuda TROTEC® müşteri servisiyle temas kurunuz.

Soğuk devir daim sisteminin diyagramı

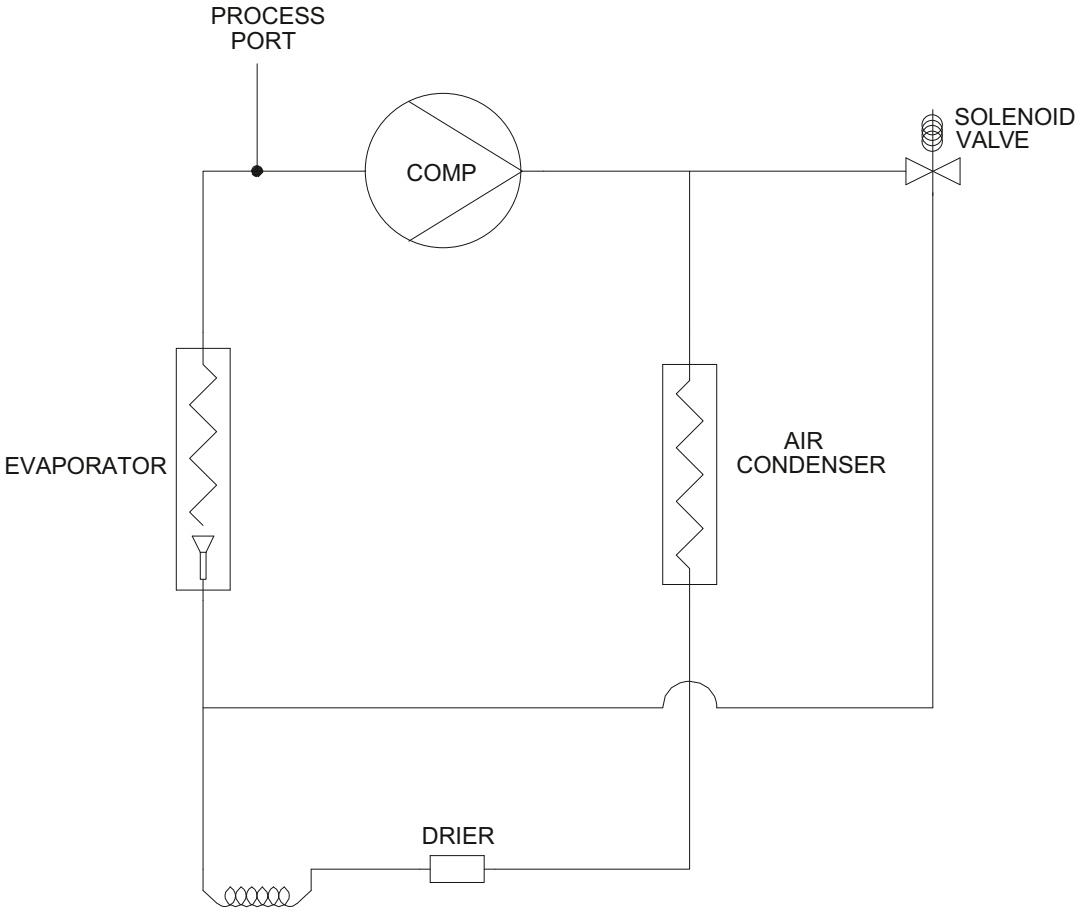

Devre planı

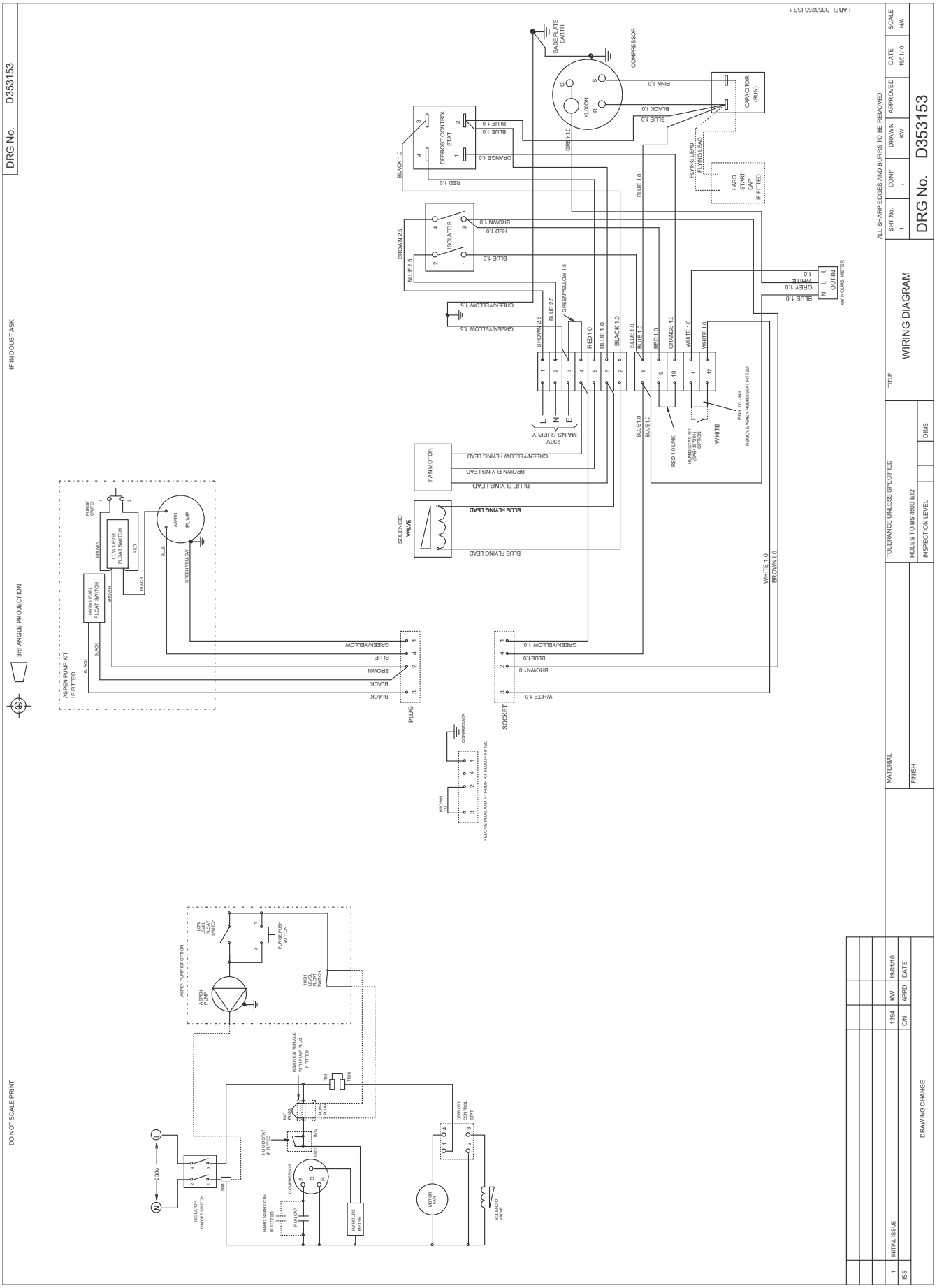
DRG No. D353153
IF IN DOUBT ASK
3rd ANGLE PROJECTION
DO NOT SCALE PRINT
LABEL D353253 ISS 1
ALL SHARP EDGES AND BURRS TO BE REMOVED
WIRING DIAGRAM
DRG No. D353153
TOLERANCE UNLESS SPECIFIED
HOLES TO BS 4500 E12
INSPECTION LEVEL
DRAWING CHANGE
INITIAL ISSUE
ISS
1394
KW
19/01/10
C/N
APPD
DATE
DRAWN
APPROVED
SCALE
N/A
MATERIAL
FINISH
TITLE
SHT No.
CONT
DRAWN
APPROVED
DATE
DIMS
ASPEN PUMP KIT IF FITTED
PLUG
SOCKET
SOLENOID VALVE
FAN MOTOR
230V MAINS SUPPLY
COMPRESSOR
KLIXON
CAPACITOR (RUN)
DEFROST CONTROL STAT
ISOLATOR
HARD START CAP IF FITTED
FLYING LEAD
OUTIN
kW HOURS METER
HUMIDISTAT KIT (S4643D201) OPTION
PINK 1.0 LINK
REMOVE WHEN HUMIDISTAT FITTED
REMOVE PLUG AND FIT PUMP KIT PLUG IF FITTED
ASPEN PUMP KIT OPTION
LOW LEVEL FLOAT SWITCH
HIGH LEVEL FLOAT SWITCH
PURGE PUSH BUTTON
REMOVE & REPLACE WITH PUMP PLUG IF FITTED
MIC PLUG
PUMP PLUG
HUMIDISTAT IF FITTED
HARD START CAP IF FITTED
RUN CAP
kW HOURS METER
MOTOR FAN
DEFROST CONTROL STAT
SOLENOID VALVE
ISOLATOR ON/OFF SWITCH
230V

Kullanım hatalarına ilişkin bilgiler - Güvenlik

Bu kılavuzu, cihazı çalıştırmadan/kullanmadan önce dikkatlice okuyun ve her zaman kurulum yerinin hemen yakınında veya cihazın üzerinde bulundurunuz!

- Cihazı, patlama tehlikesi bulunan alanlarda çalıştırmayınız.
- Cihazı yağ, kükürt, klor, asit veya tuz içeren ortamlarda çalıştırmayınız.
- Cihazı aseton, inceltilmemiş asitler veya solventlerin bulunduğu mekanlarda çalıştırmayınız.
- Cihazı dik ve devrilmeyecek şekilde yerleştiriniz.
- Cihazı çalışma sırasında doğrudan su püskürmesine maruz bırakmayınız.
- Hava girişi ve hava çıkışının açık olduğundan emin olunuz.
- Emme tarafında hiçbir zaman kir ve gevşek nesnelerin bulunmadığından emin olunuz.
- Cihazın içine asla herhangi bir nesne veya uzuvlarınızı sokmayınız.
- Çalışma sırasında cihazın üzerini örtmeyiniz ve cihazı taşımayınız.
- Cihazın üzerine oturmayınız.
- Cihazın dışında bulunan tüm elektrik kablolarının hasar görmeye karşı (örn. hayvanlar nedeniyle) korunduğundan emin olunuz.
- Bağlantı kablosu için kullanılacak uzatma kablolarını; cihazın bağlantı gücünü, kablo uzunluğunu ve kullanım amacını göz önünde bulundurarak seçiniz. Elektrik aşırı yükü oluşmasına izin vermeyiniz.
- Cihazı sadece dik olarak ve kondensat pompası ve kondensat teknesi boşaltılmış durumdayken taşıyınız.
- Toplanan kondensatı tasfiye ediniz. Bu suyu içmeyiniz. Aksi takdirde enfeksiyon tehlikesi ortaya çıkar!

Usulüne uygun kullanım

TTK 800 cihazını sadece oda havasının kurutmak ve nemini almak için mobil kurutucu olarak ve teknik bilgilere uyarak kullanınız.

Usulüne uygun kullanıma dahil olanlar:

- Aşağıdakilerin kurutulması ve neminin alınması:
  – Üretim sistemleri, yer altındaki odalar
  – Depolar, arşivler, laboratuarlar
  – Boru kopması veya su baskınlarından sonra oluşan su hasarlarında odalar ve alanlar
- Aşağıdakilerin sürekli olarak kuru tutulması:
  – Aletler, cihazlar, belgeler
  – Elektrik santrallerindeki elektrikli bağlantı merkezleri, kazan sistemleri, türbinler ve boru sistemleri
  – Neme duyarlı yükler, vb.

Usulüne aykırı kullanım

Cihazı sele maruz kalmış bir zemin üzerine yerleştirmeyiniz. Cihazı açık havada kullanmayınız. Cihazın üzerine kurutmak amacıyla örn. ıslak elbiseler gibi nesneler koymayınız. Cihaz üzerinde TROTEC® tarafından öngörülmeyen değiştirme, ekleme ya da dönüştürme işlemi yapmak yasaktır.

Personelin niteliği

Bu cihazı kullanan kişiler:

- Nemli ortamlarda elektrikli cihazlarla çalışırken ortaya çıkabilecek tehlikeleri bilmeli.
- Akım taşıyan parçalara direkt temasa karşı koruma önlemleri almalı.
- Başta “Kullanım hatalarına ilişkin bilgiler - Güvenlik” bölümü olmak üzere kullanım kılavuzunu okumuş ve anlamış olmalıdır.

Elektrik sistemi veya iklimlendirme teknolojisindeki bakım işlemleri, sadece soğutma ve iklimlendirme teknolojisi konusunda uzman şirketler veya TROTEC® tarafından gerçekleştirilmelidir.

Kalan tehlikeler

Elektrik akımından kaynaklanan tehlike!

Elektrikli parçalar üzerindeki çalışmalar sadece yetkili bir uzman şirket tarafından gerçekleştirilmelidir!

Elektrik akımından kaynaklanan tehlike!

Cihaz üzerinde gerçekleştirilecek tüm çalışmalardan önce elektrik fişini prizden çıkartınız!

Dikkat!

Cihazın hasar görmesini engellemek için cihazı hava filtresi takılmadan asla çalıştırmayınız!

Tehlike!
Eğitimsiz kişiler tarafından amacına veya usulüne uygun olmayan şekilde kullanılması durumunda bu cihaz çeşitli tehlikelere neden olabilir! Personel niteliklerine dikkat ediniz!

Tehlike!
Devrilen bir cihaz sizi yaralayabilir! Cihazı sadece hafifçe yatırınız ve dikkatli hareket ettiriniz. Gerekirse ikinci bir kişiden yardım alınız. Uzun mesafelerde cihazı bir forklift veya kaldırma aracıyla taşıyınız. Kaldırılmış bir cihazın altında durmayınız.

Acil durumda yapılması gerekenler

1. Acil bir durumda cihazın elektrik bağlantısını kesiniz.
2. Arızalı bir cihazı tekrar elektrik şebekesine bağlamayınız.

Taşıma ve Nakliye Sırasında Dikkat Edilecek Hususlar

Cihaz, rahatça taşınması için taşıma tekerlekleri ve bir tutamaklı kolla donatılmıştır. Cihazı taşımak için gerekirse ikinci bir kişiden yardım alınız. Kaldırmak için bir forklift veya kaldırma arabası kullanınız.
Her taşıma işleminden **önce** şu uyarılara dikkat ediniz:

1. Cihazı elektrik düğmesinden kapatınız (bkz. “Kumanda elemanları” bölümü).
2. Elektrik fişini prizden çıkartınız. Elektrik kablosunu çekme halatı olarak kullanmayınız!
3. Kondensat tahliye hortumunu ya da kondensat pompasını (opsiyonel) boşaltınız. Damlayan kondensata dikkat ediniz.
4. Cihaz çalışma pozisyonunda duruyorsa, tutamaklı kolu iki elinize alınız ve cihazı dikkatlice yerleştiriniz.
5. Destek kolunun içeri katlanmış ve iki emniyet halkasıyla emniyete alınmış olduğundan emin olunuz (bkz. “Kurulum” bölümü).
6. Tutamaklı kolu tekrar iki elinize alınız ve cihazı hafifçe yatırınız.
7. Cihazı taşıma tekerlekleri yardımıyla hareket ettiriniz.

Her taşıma işleminden **sonra** şu uyarılara dikkat ediniz:

1. Cihazı, taşıma işleminden sonra önce dik olarak yerleştiriniz.
2. Cihazı çalışma pozisyonuna getiriniz (bkz. “Kurulum” bölümü).
3. Destek kolunun kauçuk kaplı temas yüzeyinin zemin üzerinde düz durduğundan emin olunuz. Destek kolunun kauçuk kaplı temas yüzeyi, cihazı kaymaya karşı korur.

Depolama

Kullanmayacağınız zaman cihazı şu şekilde depolayınız:

- Kuru,
- Üstü kapalı bir yerde,
- Tozdan ve doğrudan güneş ışığından korunan bir yerde dik bir pozisyonda,
- Gerekiyorsa, içeriye toz girmesine karşı plastik bir kılıfla koruyarak.
- Depolama sıcaklığı, “Teknik bilgiler” bölümünde çalışma sıcaklığı için verilen aralığa uygundur.

Bağlantı veya montaj

- Cihaz, çalıştırıldıktan sonra tam otomatik şekilde çalışır.
- Kapıları ve pencereleri açık tutmayınız.

Kurulum

Cihazın kurulumu sırasında, “Teknik bilgiler” bölümü uyarınca duvarlarla ve nesnelerle arasında bırakılacak minimum mesafelere dikkat ediniz.

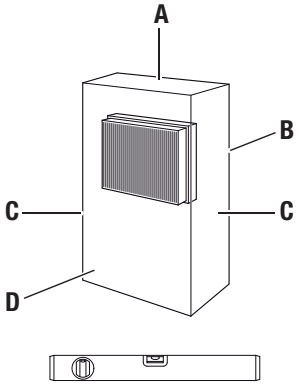

- Cihazı devrilmeyecek şekilde yerleştiriniz. Cihazı sadece kendi çalışma pozisyonunda çalıştırınız.

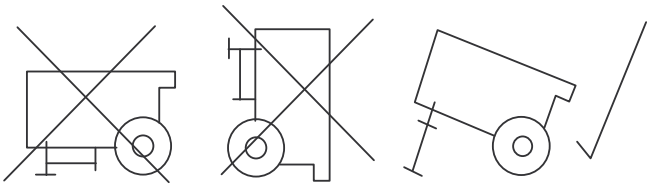

- Cihazı monte ederken ısı kaynaklarına yeterli mesafe bırakınız.
- Cihazı mümkün olduğunca odanın ortasına yerleştiriniz. Birden çok cihazı yerleştirirken, cihazların arasındaki oda dağılımının çok büyük olmamasına dikkat ediniz.
- Cihazın ıslak yerlerde kurulumu sırasında, cihazı, yönetmeliklere uygun bir kaçak akım koruma tertibatı (RCD = Residual Current protective Device) ile yerinde emniyete alınız.
- Kablo uzatmalarının tamamen açılmış ve çözülmüş durumda olduğundan emin olunuz.
- Enerji beslemesinin gerilimi ve akım gücünün, cihazın tip etiketindeki bilgilerle aynı olduğundan emin olunuz.
- Bir jeneratör kullanırken, jeneratörün en az 4 kW güç ürettiğinden emin olunuz (cihazın çalışmaya başlama akımı, nominal akım değerinin dört ila beş katı oranında artabilir. Bir jeneratörde birden çok cihaz kullanırken de bu uyarıyı dikkate alınız).

Cihazı şu şekilde yerleştiriniz:

A.

B.

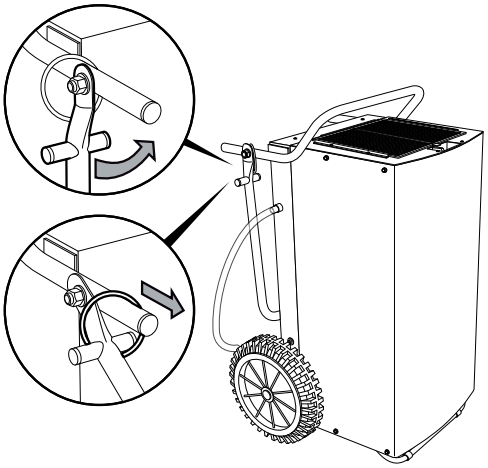

C.

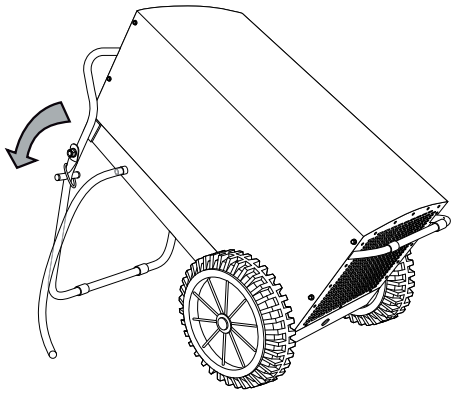

Kullanım

Nem alma kapasitesiyle ilgili uyarılar

Nem alma kapasitesi şunlara bağlıdır:

- Cihazın bulunduğu alanın özellikleri
- Oda sıcaklığı
- Bağıl nem

Oda sıcaklığı ve bağıl nem ne kadar yüksekse, nem alma kapasitesi de o kadar fazla olur.
Oturma odalarında kullanım için yaklaşık % 50-60'lık bir bağıl nem yeterlidir. Depolarda ve arşivlerde nem yaklaşık % 50 değerini aşmamalıdır.

Kumanda elemanları

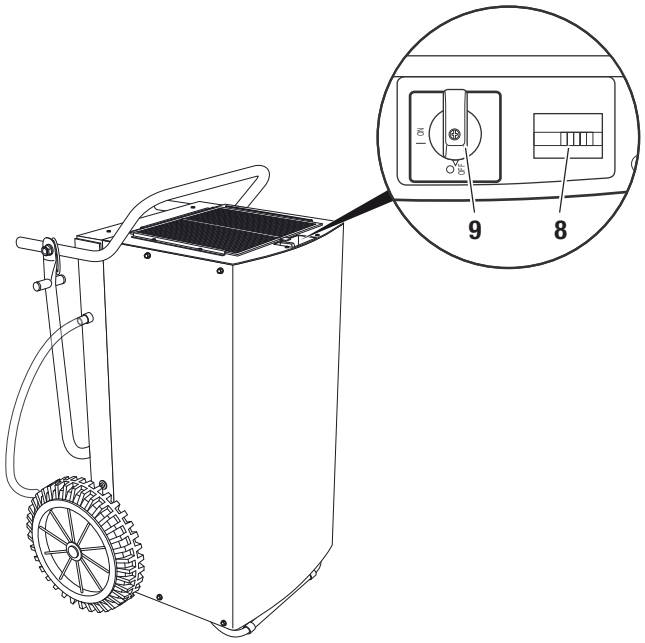

No.	Kumanda elemanı
8	Çalışma saati sayacı
9	Elektrik düğmesi: “ON” (AÇIK): Cihaz açılmıştır. “OFF” (KAPALI): Cihaz kapatılmıştır.

Devreye alma

Hava filtresini yerleştirme

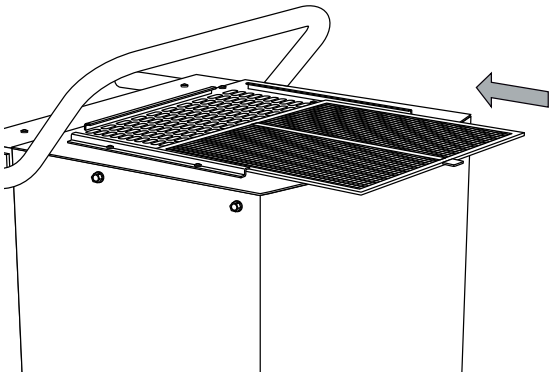

Kondensat tahliye hortumunun döşenmesi

Uyarı:

Cihaz teslim edilirken kondensat tahliye hortumu monte edilmiş durumdadır.

1. Kondensat tahliye hortumunun cihaza düzgün şekilde bağlandığından ve hasarsız olduğundan emin olunuz.
2. Kondensat tahliye hortumunun ucunu uygulama durumuna bağlı olarak şu şekilde yerleştiriniz:
   – Yeterli boyutta bir hazneyi (en az 90 litre) cihazın yanına koyunuz ve hortum ucunu haznenin içine doğru yerleştiriniz. Haznenin doluluk seviyesini düzenli olarak kontrol ediniz.

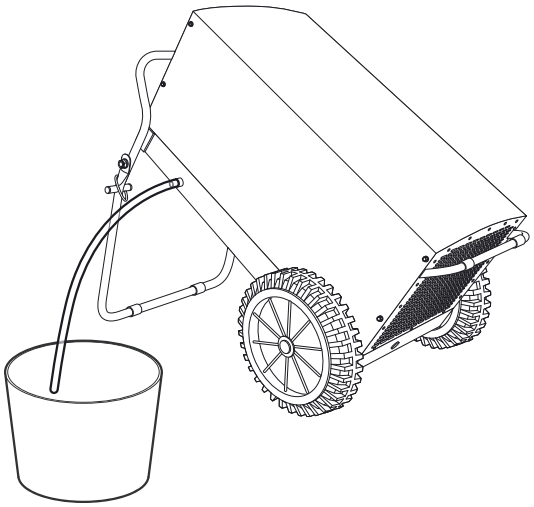

– Kondensat tahliye hortumunun ucunu bir su giderinin üzerine yerleştiriniz. Büyük mesafeler için, aynı tipte daha uzun bir hortum da kullanılabilir.

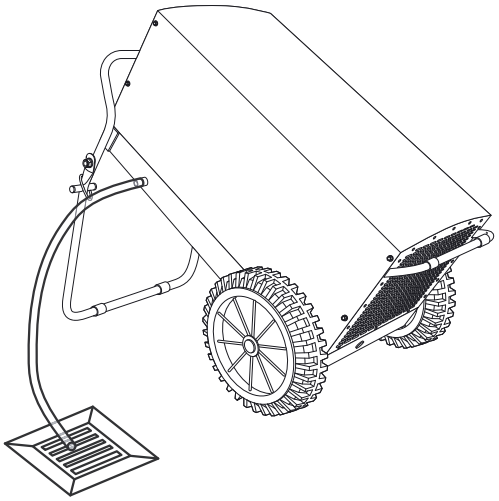

– Cihaz, opsiyonel olarak bir kondensat pompasıyla çalıştırılabilir. Bu konuda TROTEC® müşteri servisiyle temas kurunuz.

3. Kondensat tahliye hortumunun sürekli bir eğime sahip olmasını sağlayınız.

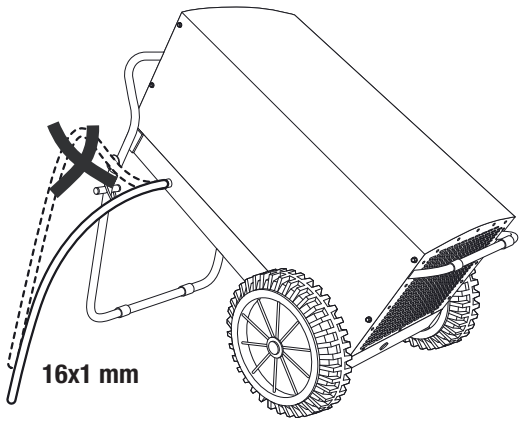

Cihazın çalıştırılması

1. Kondensat tahliye hortumunun (5) doğru bağlandığından ve kurallara uygun şekilde döşendiğinden emin olunuz. Takılıp düşme yerlerinin oluşmamasını sağlayınız.
2. Kondensat tahliye hortumunun (5) bükülmemiş veya sıkışmamış olduğundan ve kondensat tahliye hortumunun (5) üzerine hiçbir nesnenin durmadığından emin olunuz.
3. Kondensatın düzgün şekilde dışarı akabileceğinden emin olunuz.
4. Elektrik fişini düzgün bir şekilde topraklanmış prize takınız. Takılıp düşme yerlerinin oluşmamasını sağlayınız.
5. Gerekirse, kondensat pompasında (opsiyonel) kalan suyu boşaltma düğmesine basarak mevcut kondensatı cihazdan boşaltınız.
6. Cihazın kendi çalışma pozisyonunda ve sağlam şekilde durduğundan emin olunuz.
7. Cihazı elektrik düğmesinden (9) açınız.

“Sürekli çalışma” modu

Cihaz, sürekli çalışmada havanın nemini sürekli olarak ve nem içeriğinden bağımsız olarak alır.

“Higrostat çalışması” modu (opsiyonel)

Cihaz, opsiyonel olarak bir higrostatla çalıştırılabilir.
Higrostat, nem değerine bağlı olarak cihazı açar veya kapatır.
Cihazı bir opsiyonel higrostatla çalıştırırsanız, istediğiniz nemi higrostattan ayarlayınız (bkz. opsiyonel higrostatın işletme kılavuzu).

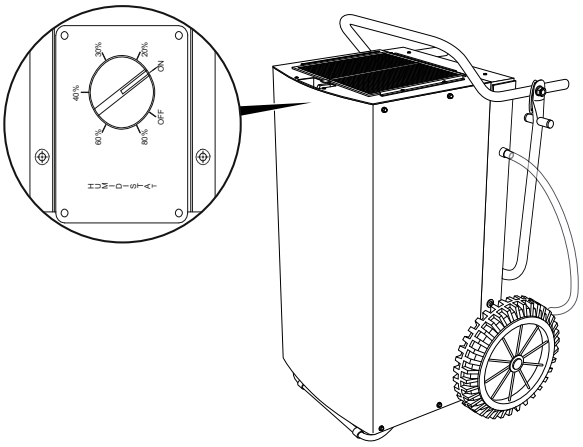

Otomatik buz çözme

Hava sıcaklığına ve bağıl neme bağlı olarak evaporatör lamelleri buzlanabilir. Cihaza takılmış olan sıcak gazlı çözdürme otomatiği, ihtiyaç anında otomatik olarak devreye girer. Çözdürme işlemi sırasında nem alma modu kısa süreli durdurulur.

Devre dışı bırakma

1. Cihazı elektrik düğmesinden (9) kapatınız.
2. Gerekirse, kondensat pompasında (opsiyonel) kalan suyu boşaltma düğmesine basarak mevcut kondensatı cihazdan boşaltınız.
3. Elektrik fişine nemli ya da ıslak elle dokunmayınız.
4. Elektrik fişini prizden çıkartınız.
5. Kondensat tahliye hortumunu (5) çıkartınız ve içindeki kalan sıvıyı boşaltınız.
6. Cihazı ve özellikle hava filtresini “Periyodik bakım ile ilgili bilgiler” bölümünde anlatılanlara uygun şekilde temizleyiniz.
7. Cihazı, “Depolama” bölümünde anlatılanlara uygun şekilde depolayınız.

Cihazın enerji tüketimi açısından verimli kullanımına ilişkin bilgiler

Gereksiz enerji tüketimini önlemek için, cihazın sadece gerçek kullanım süresi boyunca açık kalmasına dikkat ediniz.
Mevcutsa, cihazın “Otomatik kapatma” fonksiyonundan faydalanınız.

Hatalar ve arızalar

Cihaz, üretim sırasında sorunsuz bir şekilde çalışma açısından defalarca kontrol edilmiştir. Buna rağmen arızalar ortaya çıkarsa cihazı aşağıdaki listeye göre kontrol ediniz.

Dikkat!
Cihazda hasarlar oluşmasını ve sigortaların veya motor koruma şalterlerinin devreye girmesini önlemek için, cihaz durduktan sonra cihazı tekrar çalıştırmadan önce en az 5 dakika bekleyiniz.

Cihaz çalışmıyor:

- Elektrik bağlantısını (230 V/1~/50 Hz) kontrol ediniz.
- Elektrik fişinin hasarlı olup olmadığını kontrol ediniz.
- Elektrik düğmesinin (9) “ON” konumunda olup olmadığını kontrol ediniz.
- Yapı tarafındaki şebeke sigortasını kontrol ediniz.
- Cihazı bir higrostatla (opsiyonel) birlikte çalıştırıyorsanız, istediğiniz nemi kontrol ediniz. Kurulum yerindeki nem değeri, seçilen aralığın üzerinde olmalıdır. Önceden seçilmiş istenen nem değerini azaltınız.
- Soğutma ve iklimlendirme teknolojisi konusunda uzman bir şirket veya TROTEC® tarafından bir elektriksel kontrol gerçekleştirilmesini sağlayınız.

Cihaz çalışıyor ama kondensat oluşmuyor:

- Kondensat tahliye hortumunun doğru oturup oturmadığını kontrol ediniz.
- Kondensat pompasının (opsiyonel) kusursuz çalışıp çalışmadığını veya anormal titreşimler ve seslerin oluşup oluşmadığını kontrol ediniz. Dışarıdaki kirleri temizleyiniz.
- Oda sıcaklığını kontrol ediniz. Teknik bilgilere göre cihazın izin verilen çalışma aralığına dikkat ediniz.
- Bağıl nemin teknik bilgilere uyduğundan emin olunuz.
- Cihazı bir higrostatla (opsiyonel) birlikte çalıştırıyorsanız, istediğiniz nemi kontrol ediniz. Kurulum yerindeki nem değeri, seçilen aralığın üzerinde olmalıdır. Önceden seçilmiş istenen nem değerini azaltınız.
- Hava filtresinin kirlenip kirlenmediğini kontrol ediniz. Gerekiyorsa hava filtresini temizleyiniz veya değiştiriniz.

Cihaz gürültü çıkarıyor, titriyor, kondensat dışarı sızıyor:

- Cihazın düz ve yere paralel bir yüzey üzerinde durup durmadığını kontrol ediniz.

Cihaz çok sıcak, gürültü çıkarıyor veya kapasitesi düştü:

- Hava girişlerinin ve hava filtresinin kirlenip kirlenmediğini kontrol ediniz. Dışarıdaki kirleri temizleyiniz.
- Cihazın içinin kirlenmiş olup olmadığını kontrol ediniz (bkz. “Periyodik bakım ile ilgili bilgiler” bölümü). Cihazın içini “Basınçlı havayla iç temizlik” bölümünde anlatılan şekilde temizleyiniz.

Cihazınız kontrollerden sonra sorunsuz bir şekilde çalışmıyor mu?

Cihazı onarım için soğutma ve iklimlendirme teknolojisi konusunda uzman bir şirket veya TROTEC® 'e götürünüz.

Periyodik bakım ile ilgili bilgiler

Bakım aralıkları

Bakım ve koruma aralığı	Her çalıştırma öncesinde	Gerektiğinde	En azından 2 haftada bir	En azından 4 haftada bir	En azından 6 ayda bir	En azından her yıl
Kondensat pompası, kondensat teknesi veya yapı kurutucusunu boşaltınız		X				
Emme ve dışarı üfleme açıklıklarını kirlenme ve yabancı cisim açısından kontrol ediniz, gerekiyorsa temizleyiniz	X	X		X		
Cihazın iç kısmının kirlenip kirlenmediğini görsel olarak kontrol ediniz		X		X		
Basınçlı havayla iç temizlik		X				X
Emme ızgarası ve hava filtresini kirlenme ve yabancı cisim açısından kontrol ediniz, gerekiyorsa temizleyiniz veya değiştiriniz	X		X			
Hava filtresini değiştiriniz					X	
Hasarlı olup olmadığını kontrol ediniz	X					
Sabitleme cıvatalarını kontrol ediniz		X				X
Deneme çalışması						X

Bakım ve koruma protokolü

Cihaz tipi: ..... Cihaz numarası: .....

Bakım ve koruma aralığı	1	2	3	4	5	6	7	8	9	10	11	12	13	14	15	16
Emme ve dışarı üfleme açıklıklarını kirlenme ve yabancı cisim açısından kontrol ediniz, gerekiyorsa temizleyiniz																
Dıştan temizleme																
Cihazın iç kısmının kirlenip kirlenmediğini görsel olarak kontrol ediniz																
Basınçlı havayla iç temizlik																
Emme ızgarası ve hava filtresini kirlenme ve yabancı cisim açısından kontrol ediniz, gerekiyorsa temizleyiniz veya değiştiriniz																
Hava filtresini değiştiriniz																
Hasarlı olup olmadığını kontrol ediniz																
Sabitleme cıvatalarını kontrol ediniz																
Deneme çalışması																
Notlar:																

1. Tarih: İmza:	2. Tarih: İmza:	3. Tarih: İmza:	4. Tarih: İmza:
5. Tarih: İmza:	6. Tarih: İmza:	7. Tarih: İmza:	8. Tarih: İmza:
9. Tarih: İmza:	10. Tarih: İmza:	11. Tarih: İmza:	12. Tarih: İmza:
13. Tarih: İmza:	14. Tarih: İmza:	15. Tarih: İmza:	16. Tarih: İmza:

Kullanıcının kendi yapabileceği bakım, onarım veya ürünün temizliğine ilişkin bilgiler

Bakıma başlanmadan önce yapılacak işlemler

1. Elektrik fişine nemli ya da ıslak elle dokunmayınız.
2. Tüm çalışmalardan önce elektrik fişini çıkartınız!

Elektrik sistemi veya iklimlendirme teknolojisindeki bakım işlemleri, sadece soğutma ve iklimlendirme teknolojisi konusunda uzman şirketler veya TROTEC® tarafından gerçekleştirilmelidir.

Cihazın iç kısmının kirlenip kirlenmediğini görsel olarak kontrol ediniz

1. Hava filtresini çıkartınız (bkz. “Hava girişlerinin ve hava filtresinin temizlenmesi” bölümü).
2. Bir el feneriyle cihazın açıklıklarını aydınlatınız.
3. Cihazın iç kısmının kirlenip kirlenmediğini kontrol ediniz.
4. Kir fark ederseniz, cihazı “Hava girişlerinin ve hava filtresinin temizlenmesi” bölümünde anlatıldığı gibi bir yüksek basınçlı temizleyici ile temizleyeniz.
5. Hava filtresini yerine takınız.

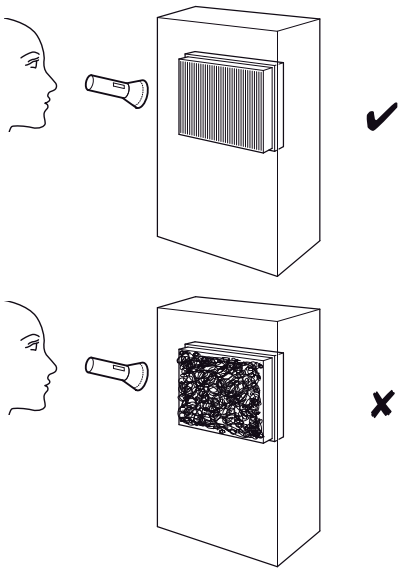

Hava girişlerinin ve hava filtresinin temizlenmesi

A.

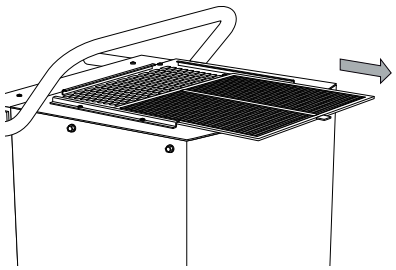

B.

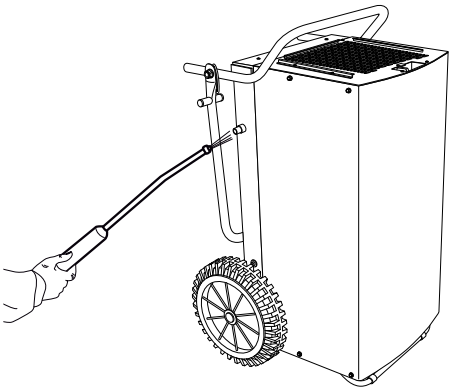

C.

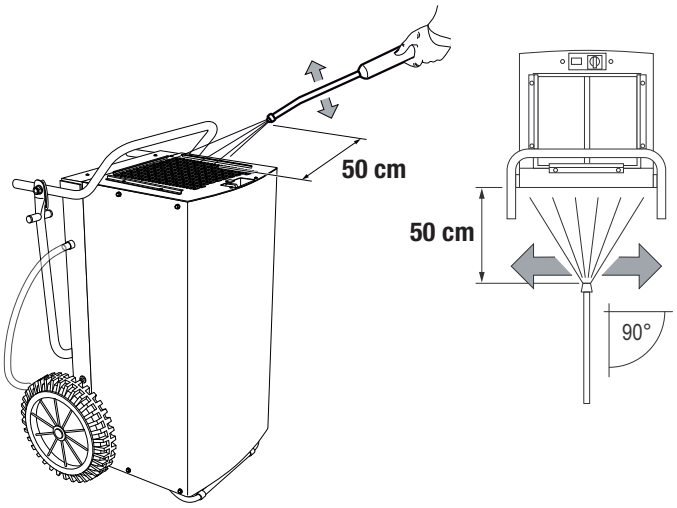

D.

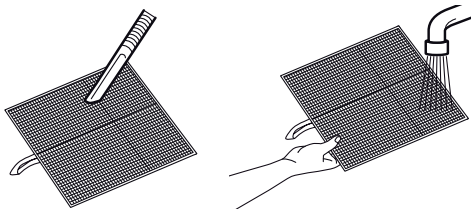

Dikkat!

Cihazı bir yüksek basınçlı temizleyici ile temizledikten sonra, daha önce çıkartılan hava filtresini hasar açısından kontrol ediniz. Hava filtresinin köşeleri ve kenarları deforme olmamış ve yuvarlanmamış olmalıdır.

Hava filtresini yerine takmadan önce filtrenin hasarsız ve kuru olduğundan emin olunuz!

Hava filtresini zamanında değiştirmek için “Bakım aralıkları” bölümüne başvurunuz!

Basınçlı havayla iç temizlik

A.

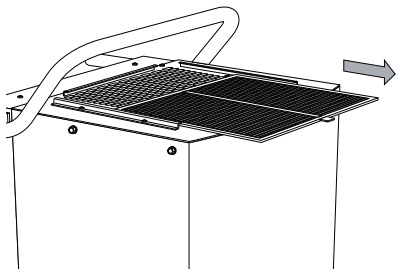

B.

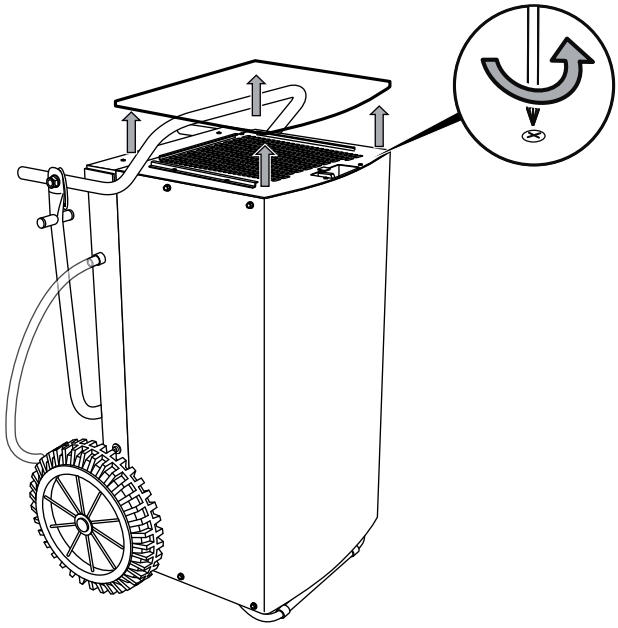

C.

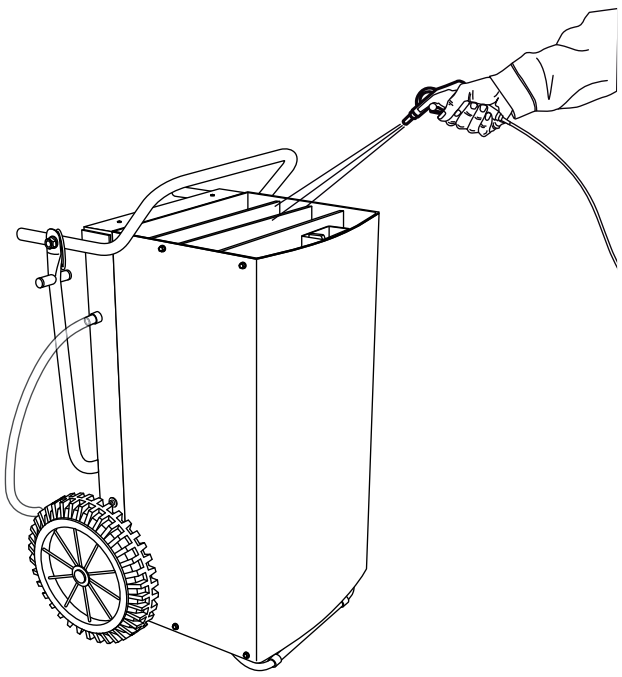

D.

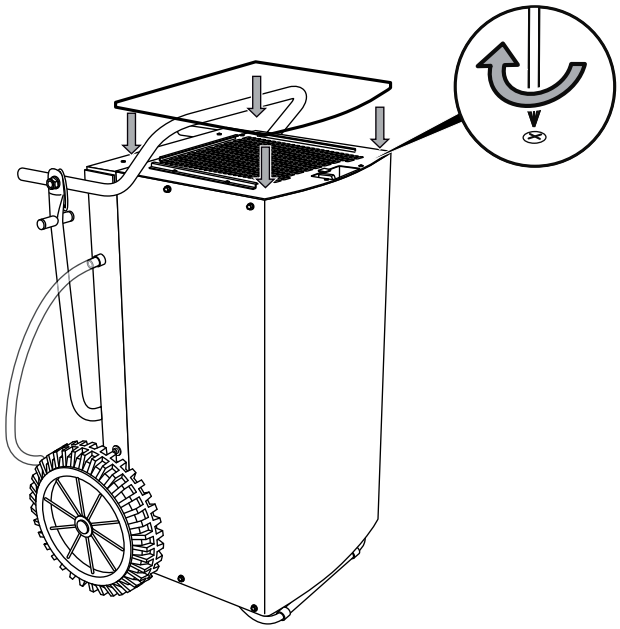

E.

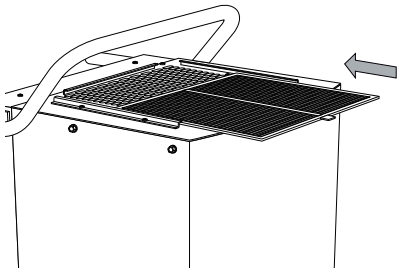

Bakım, Onarım ve Kullanımda Uyulması Gereken kurallar

Elektrik sistemi veya iklimlendirme teknolojisindeki bakım işlemleri, sadece soğutma ve iklimlendirme teknolojisi konusunda uzman şirketler veya TROTEC® tarafından gerçekleştirilmelidir.

Yedek parçalara genel bakış ve yedek parça listesi

Ana bileşenler

Uyarı!
Yedek parçaların pozisyon numaraları, kullanım kılavuzunda parçalar için kullanılan pozisyon numaralarından farklıdır.

B.

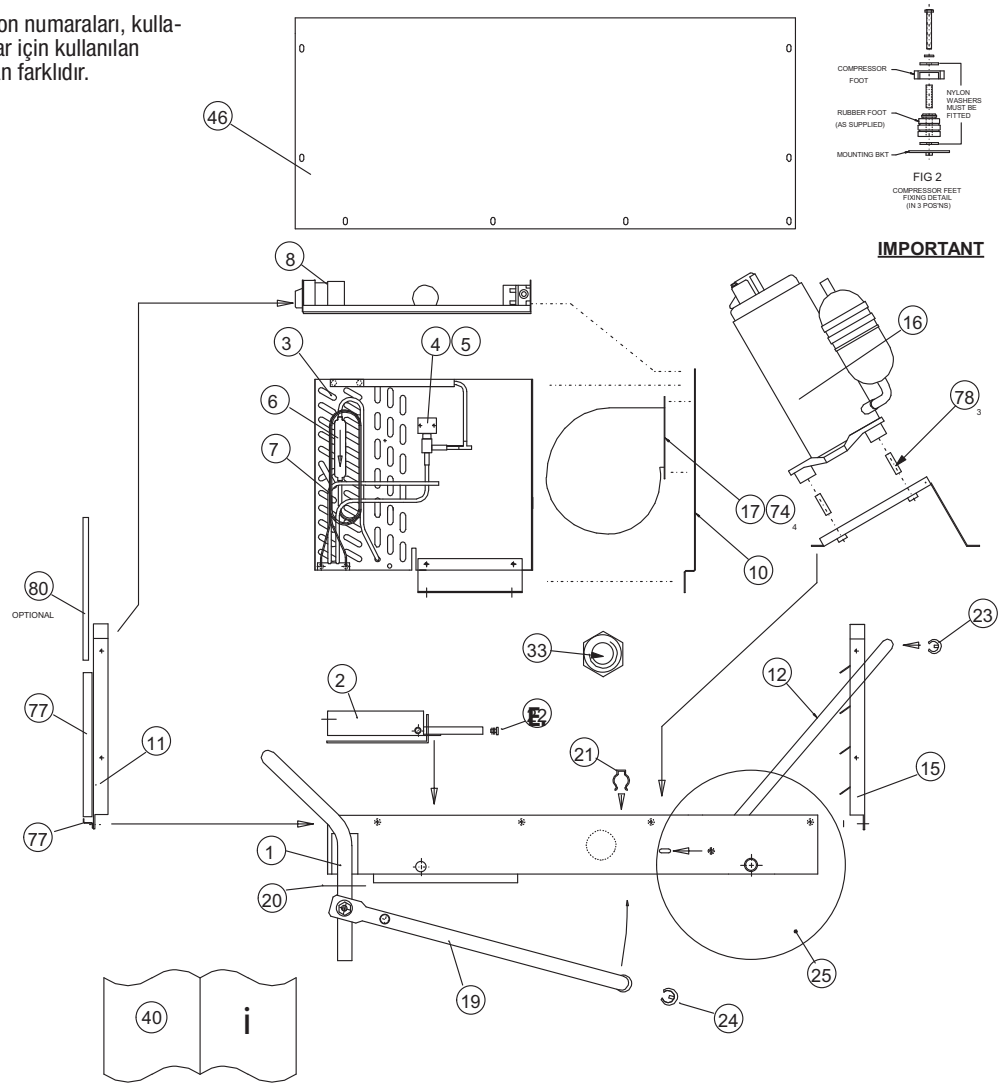

45 GAS CHARGE 1.050kg

27 MAINS LEAD EUROPE

No.	Ürün kodu	Yedek parça	No.	Ürün kodu	Yedek parça
1	SD512901	BTM casing assembly	22	7330000884	pipe insert bung
2	SD364402	drip tray	23	7310000202	saddle foot
3	7162000933	evaporator/condenser assembly	24	7310000201	saddle foot 25 mm tube
4	7140001337	defrost valve	25	7600001249	wheel 330 O/D 30-58-133
5	7420001338	solenoid coil	27	7333000378	plug/lead assembly
6	7220000195	drier molecular sieve 1/4 x 1/4	33	SP152150	M20 plastic gland back nut
7	P524750	capillary 0.102" OD x 0.060" ID x 55"	40	SD533252	user manual
8	SA373504	electric box assembly	45	SD182554	refrigerant R407c
10	SD521850	fan mounting panel	46	7242000173	top cover
11	7242000174	inlet grill	74	SP144250	clip U nut no. 8 screw
15	SD509601	outlet grill	77	SD512850	filter guide
16	7161000931	rotary compressor	78	SD520852	spacer 37 mm LG 10 mm O/D 8.20 mm I/D
17	7150000932	centrifugal fan			
19	SD365450	lifting leg black			
20	SD365550	locking ring BLK 51-22-103			
21	7242000169	spring clip			

Yedek parça listesi - Elektrik

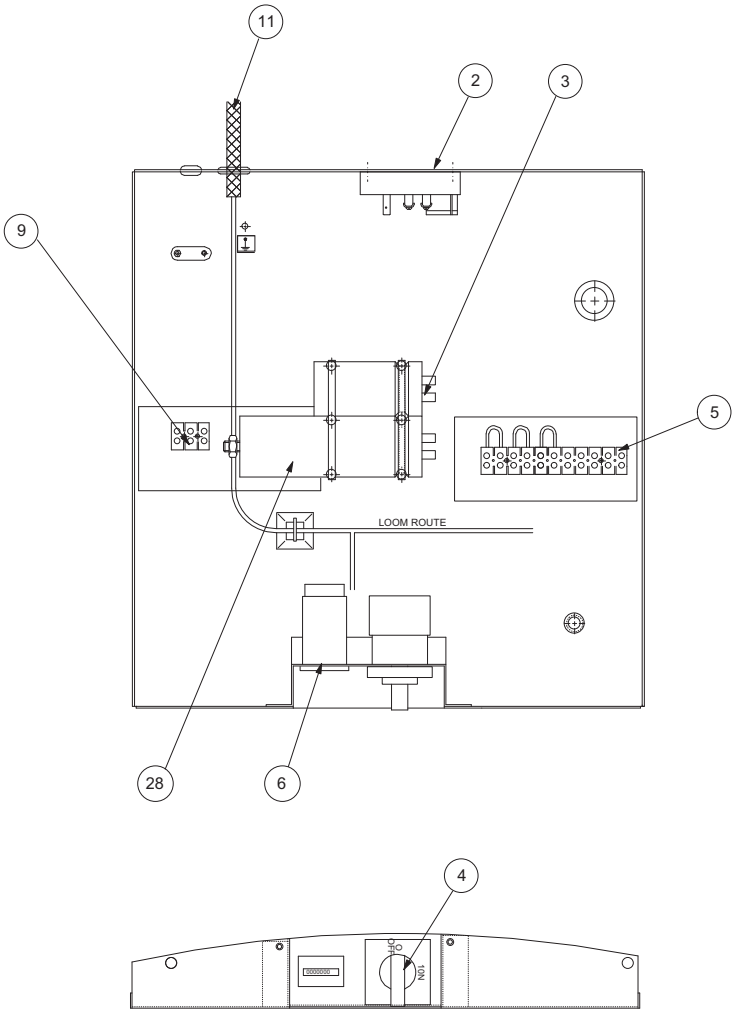

Uyarı!
Yedek parçaların pozisyon numaraları, kullanım kılavuzunda parçalar için kullanılan pozisyon numaralarından farklıdır.

No.	Ürün kodu	Yedek parça
2	7140000928	defrost stat
3	SD022550	capacitor 35 µF 440 V 50/60 Hz
4	7130000918	rotary switch 2 pole on/off
5	SAD98763	terminal block 11-way 10 A
6	7140000899	operating hours counter assembly
9	SA098762	terminal block 3-way 10 A
28	SD271250	capacitor 8 µF 500 V 50/60 Hz

Servis istasyonları

Aşağıdaki bilgiler sadece Türkiye için geçerlidir:
Trotec End. Ürünleri Tic.Ltd.Şti.
Barbaros Cad. E4 Ada B145 Blok No:61
Giyimkent-Esenler-İstanbul
Tel: 0212 438 56 55

Üretici ve ithalatçı firmanın ünvanı, adres ve telefon numarası

İthalatçı (sadece Türkiye için geçerlidir):
Trotec Endüstri Ürünleri Tic.Ltd.Şti.
Turgut Reis Mh.Barbaros Cad.E4 Ada B145 Blok No:61
Giyimkent - Esenler - İstanbul
Tel.: 0212 438 56 55
Faks: 0212 438 56 51

Üretici:
Trotec GmbH & Co. KG
Grebbener Str.7 D-52525 Heinsberg - Germany
Tel.: +49 2452 962 400
Faks: +49 2452 962 200
E-posta: info@trotec.com

Kullanım sırasında insan veya çevre sağlığına tehlikeli veya zararlı olabilecek durumlara ilişkin uyarılar

Elektronik cihazlar evsel atık değildir ve Türkiye'de, elektrikli ve elektronik cihazlar hakkındaki Elektrikli ve Elektronik Teçhizat Atıkları Direktifi'ne (EETA) göre uzman bir tasfiye merkezine gönderilmelidir. Kullandıktan sonra lütfen bu cihazı geçerli yasal düzenlemelere uygun şekilde tasfiye ediniz.

Cihaz çevre dostu ve ozon açısından nötr bir soğutucu gazla çalıştırılır (bkz. “Teknik bilgiler” bölümü). Cihazda bulunan klima gazı/yağ karışımını ulusal yasalara uygun olarak usulüne uygun şekilde tasfiye ediniz.

Uygunluk beyanı

2006/95/EG sayılı AT Alçak Gerilim Yönetmeliği ve elektromanyetik uyumluluk hakkındaki 2004/108/EG sayılı AT Yönetmeliği kapsamında.
İşbu beyanla, TTK 800 kondensat kurutucunun belirtilen AT yönetmeliklerine uygun olarak geliştirilmiş, tasarlanmış ve üretilmiş olduğunu beyan ederiz.
Uygulanan uyumlulaştırılmış normlar:
IEC 60335-1:2001/A2:2006
IEC 60335-2-40:2002/A1:2005
IEC 62233:2005

CE işaretini cihazın tip etiketinde bulabilirsiniz.

Üretici:
Trotec GmbH & Co. KG
Grebbener Straße 7
D-52525 Heinsberg
Telefon: +49 2452 962-400
Faks: +49 2452 962-200
E-Posta: info@trotec.de

Heinsberg, 23.11.2009

Genel Müdür: Detlef von der Lieck

TROTEC® GmbH & Co. KG • Grebbener Straße 7 • D-52525 Heinsberg
Tel.: +49 2452 962-400 • Fax: +49 2452 962-200
www.trotec.com • E-Mail: info@trotec.com